RACING BUGGY

BUGGY CHAMP (2009)

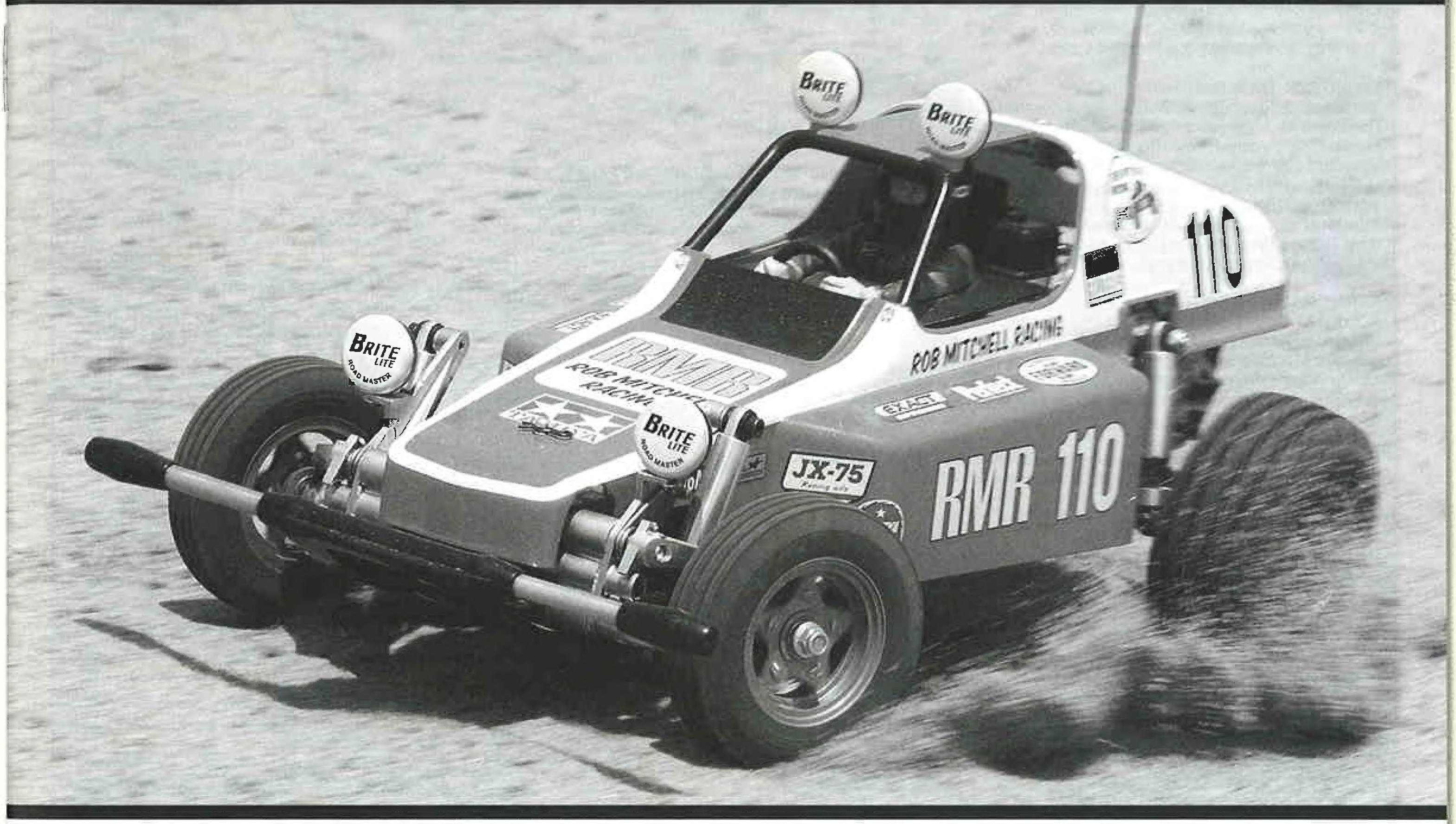

1/10 SCALE R/C HIGH PERFORMANCE 2WD OFF ROAD RACER

1/10 電動RCレーシングバギー バギーチャンプ(2009)

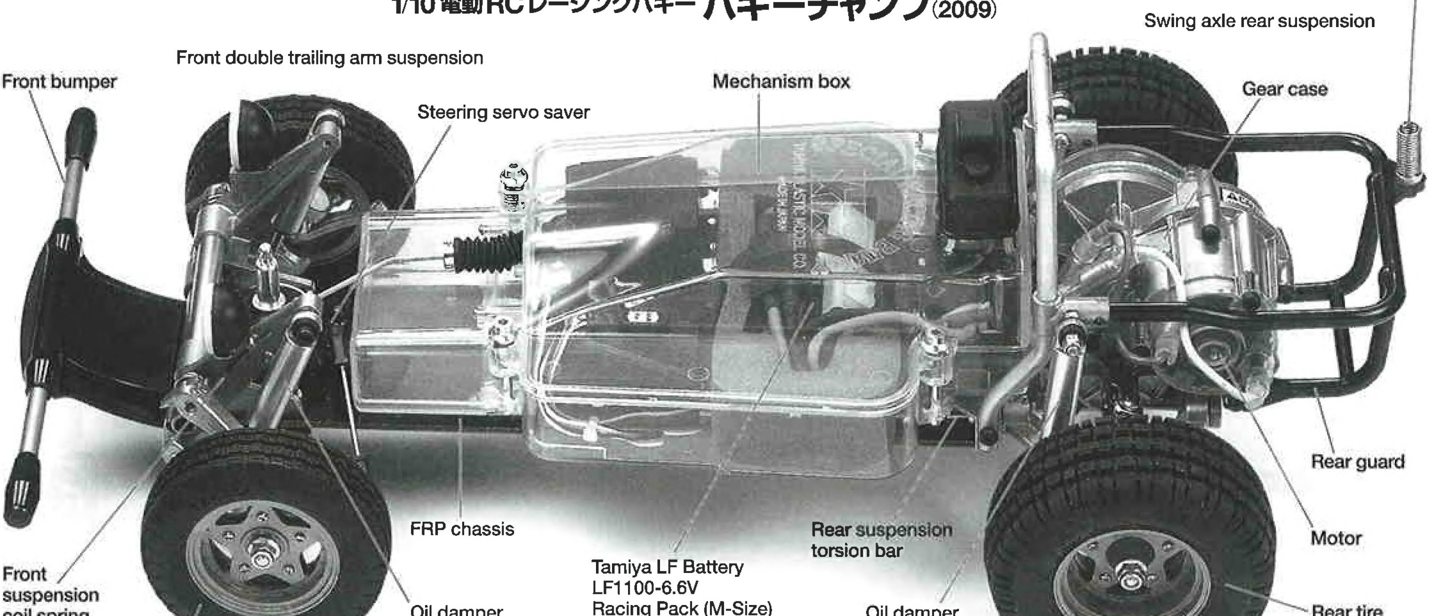

TAMIYA, INC. 3-7 ONDAWARA, SURUGA-KU, SHIZUOKA 422-8610 JAPAN

0609 ©2009 TAMIYA

58441 RCC Buggy Champ 2009 (11050890)

RACING BUGGY BUGGY CHAMP (2009)

●小学生や組み立てになれない方は、模型にくわしい方にお手伝いをお願いしてください。

組み立てる前に用意する物
ITEMS REQUIRED
ERFORDERLICHES ZUBEHÖR
OUTILLAGE NECESSAIRE

《ラジオコントロールメカ》
このRCカーには、ESC（FETアンプ）付き2チャンネルプロポセット（小型受信機、小型ESC（FETアンプ）、標準型サーボのセットがお勧めです。）をご使用ください。他社製品を使用した場合、それによって生じた不具合につきましては保証いたしかねますのでご了承願います。
★取り扱いについては、それぞれの説明書をご覧ください。
《走行用バッテリー・充電器》
このキットはタミヤLF1100-6.6Vレーシングパック(Mサイズ)専用です。専用充電器とともにご用意ください。

RADIO CONTROL UNIT
Standard 2 channel R/C unit plus electronic speed controller is suggested for this model (combination of small size receiver, electronic speed controller and standard size servo is recommended).
★Read and follow instructions supplied with R/C unit.
POWER SOURCE
This kit is designed to use the Tamiya LF Battery LF1100-6.6V Racing Pack (M-Size). Charge battery according to manual supplied with battery.

FERNSTEUER-EINHEIT
Für dieses Modell wird eine übliche RC-Einheit mit einem elektronischen Fahrregler vorgeschlagen (eine Kombination eines kleinen Empfängers mit elektronischem Fahrregler und Servo in Normalgröße wird empfohlen).
★Lesen und befolgen Sie die der RC-Einheit beiliegende Anleitung.
STOMQUELLE
Dieser Bausatz ist für die Verwendung des Tamiya LF Akku LF1100-6,6V Racing Pack (Größe M) ausgelegt. Den Akku gemäß Anweisung aufladen.

ENSEMBLE DE RADIOCOMMANDE
Pour piloter ce modèle, nous vous suggérons d'employer un ensemble de radiocommande 2 voies standard avec variateur de vitesse électronique (récepteur et variateur de taille mini et servo de taille standard recommandés).
★Lire et suivre les instructions fournies avec l'ensemble R/C.
ALIMENTATION
Ce kit est conçu pour fonctionner avec le pack Tamiya LF1100-6.6V Racing Pack (M-Size). Charger le pack selon les indications du manuel du pack et du chargeur.

★小型サイズのサーボは搭載出来ません。
★Small size servo cannot be installed.
★Ein kleines Servo darf nicht eingebaut werden.
★Un mini-servo ne peut être installé.

タミヤ・エクスペックSPプロポ / ESC（FETアンプ）付き
Tamiya EXPEC SP 2-channel R/C system
Tamiya EXPEC SP 2-Kanal R/C System
Ensemble R/C Tamiya EXPEC SP 2 voies
（※ESCはエレクトロニック スピード コントローラーの略です。）

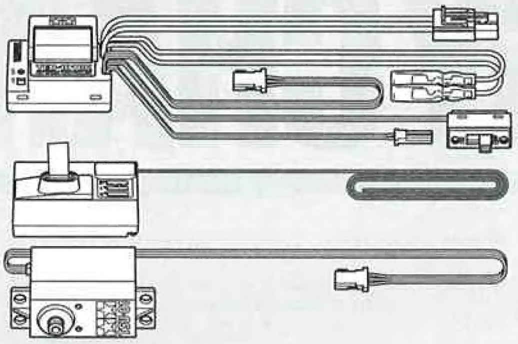

ESC（FETアンプ）付き2チャンネルプロポ
2-channel R/C unit with electronic speed controller
2-Kanal RC-Einheit mit elektronischem Fahrregler
Ensemble R/C 2 voies avec variateur électronique

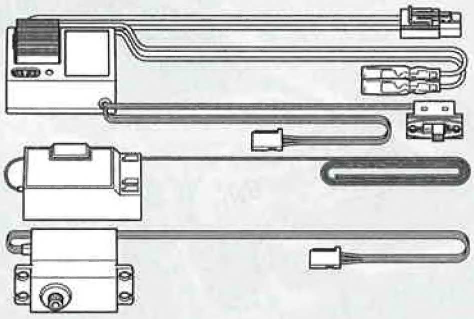

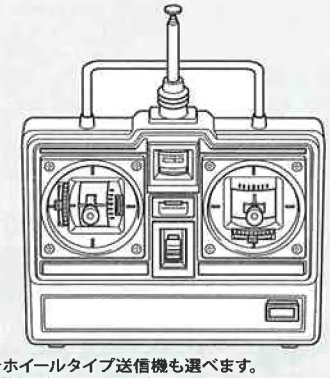

★ホイールタイプ送信機も選べます。
★Wheel type transmitter is also available.
★Ein Lenkrad-Sender kann auch verwendet werden.
★Un émetteur de type volant est également utilisable.

《使用できるサーボの大きさ》
Suitable servo size
Grösse der Servos
Dimensions max des servos

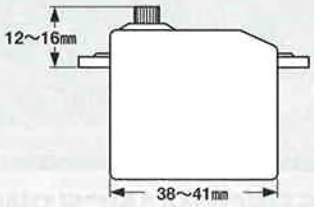

タミヤLF1100-6.6Vレーシングパック(Mサイズ)
Tamiya LF Battery LF1100-6.6V Racing Pack (M-Size)
Tamiya LF Akku LF1100-6,6V Racing Pack (Größe M)
Pack Tamiya LF1100-6.6V Racing Pack (M-Size)

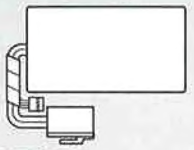

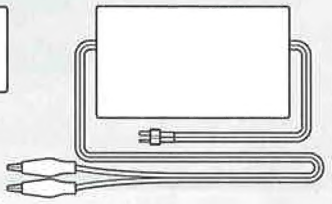

専用充電器
Compatible charger
Geeignetes Ladegerät
Chargeur compatible

《使用する塗料》TAMIYA PAINT COLORS / TAMIYA-FARBEN / PEINTURES TAMIYA
下記のプラスチック用塗料を用意してください。タミヤからはスプレー塗料、筆塗り塗料のほか各種塗装用品が発売されています。

《タミヤカラー》TAMIYA PAINTS

TS-12	●オレンジ / Orange / Orange / Orange
X-8	●レモンイエロー / Lemon yellow / Zitronengelb / Jaune citron
XF-1	●フラットブラック / Flat black / Matt schwarz / Noir mat
XF-15	●フラットフレッシュ / Flat flesh / Fleischfarben matt / Chair mate

ボディカラーは車のオーナーになった気分で好きなカラーで塗装するのもよいでしょう。
Paint body as you like using Tamiya paints.
Bemalen Sie die Karosserie nach eigenen Ideen mit TAMIYA-farben.
Peindre la carrosserie à son gré avec des peintures Tamiya.

《用意する工具》
TOOLS RECOMMENDED
BENÖTIGTE WERKZEUGE
OUTILLAGE

＋ドライバー（大）
＋ Screwdriver (large)
＋ Schraubenzieher (groß)
Tournevis ＋ (grand)

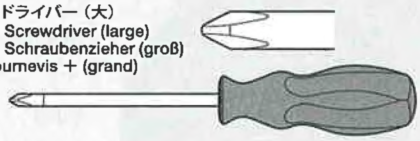

＋ドライバー（小）
＋ Screwdriver (small)
＋ Schraubenzieher (klein)
Tournevis ＋ (petit)

ラジオペンチ
Long nose pliers
Flachzange
Pinces à becs longs

ニッパー
Side cutters
Seitenschneider
Pinces coupantes

クラフトナイフ
Modeling knife
Modellbaumesser
Couteau de modéliste

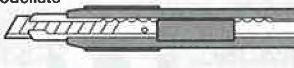

ピンセット
Tweezers
Pinzette
Précelles

プラスチックモデル用接着剤
(流し込みタイプ)
Plastic cement
Plastikkleber
Colle plastique

瞬間接着剤
Instant cement
Sekundenkleber
Colle rapide

★この他に、ティッシュペーパーが必要です。
★Assembly of this kit will also require tissue paper.
★Der Zusammenbau dieses Bausatzes erfordert außerdem ein Papiertaschentuch.
★L'assemblage de ce kit requiert également d'un papier essuie-tout.

●組み立てる前に説明図を必ずお読みください。また、保護者の方もお読みください。

●小さなお子様のいる場所での工作はおやめください。小さな部品やビニール袋を口に入れたりする危険があります。

●小学生やうまく組み立てられない方は、保護者の方やRCカーにくわしい方にお手伝いをお願いしてください。

●工具で固い物を切らないでください。刃が折れるなどの危険があります。

●色を塗る時や、接着剤を使う場合は必ず窓を開けて換気に注意してください。

●組み立てる時はまわりに注意してください。また、工具を振り回すようなことはやめてください。

⚠ CAUTION

●Read carefully and fully understand the instructions before commencing assembly. A supervising adult should also read the instructions if a child assembles the model.
●When assembling this kit, tools including knives are used. Extra care should be taken to avoid personal injury.
●Read and follow the instructions supplied with paints and/or cement, if used (not included in kit).
●Keep out of reach of small children. Children must not be allowed to put any parts in their mouths, or pull vinyl bags over their heads.

⚠ VORSICHT

●Bevor Sie mit dem Zusammenbau beginnen, sollten Sie alle Anweisungen gelesen und verstanden haben. Falls ein Kind das Modell zusammenbaut, sollte ein beaufsichtigender Erwachsener die Bauanleitung ebenfalls gelesen haben.
●Beim Zusammenbau dieses Bausatzes werden Werkzeuge einschließlich Messer verwendet. Zur Vermeidung von Verletzungen ist besondere Vorsicht angebracht.
●Wenn Sie Farben und/oder Kleber verwenden (nicht im Bausatz enthalten), beachten und befolgen Sie die dort beiliegenden Anweisungen.
●Bausatz von kleinen Kindern fernhalten. Verhüten Sie, daß Kinder irgendwelche Bauteile in den Mund nehmen oder Plastiktüten über den Kopf ziehen.

⚠ PRECAUTIONS

●Bien lire et assimiler les instructions avant de commencer l'assemblage. La construction du modèle par un enfant doit s'effectuer sous la surveillance d'un adulte.
●L'assemblage de ce kit requiert de l'outillage, en particulier des couteaux de modélisme. Manier les outils avec précaution pour éviter toute blessure.
●Lire et suivre les instructions d'utilisation des peintures et ou de la colle, si utilisées (non incluses dans le kit).
●Garder hors de portée des enfants en bas âge. Ne pas laisser les enfants mettre en bouche ou sucer les pièces, ou passer un sachet vinyl sur la tête.

《タミヤ・エクスペックSPプロポ / ESC（FETアンプ）付き》
TAMIYA EXPEC SP 2-CHANNEL R/C SYSTEM (WITH ELECTRONIC SPEED CONTROLLER)

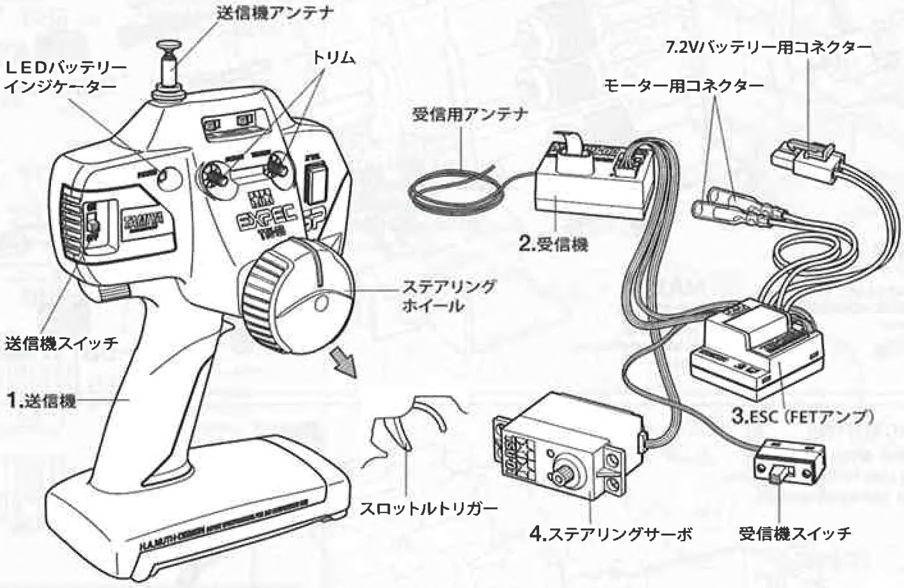

《スティックタイプ送信機 / ESC（FETアンプ）・リバーススイッチ付き》
STICK TYPE TRANSMITTER (WITH ELECTRONIC SPEED CONTROLLER AND STEERING REVERSE SWITCH)

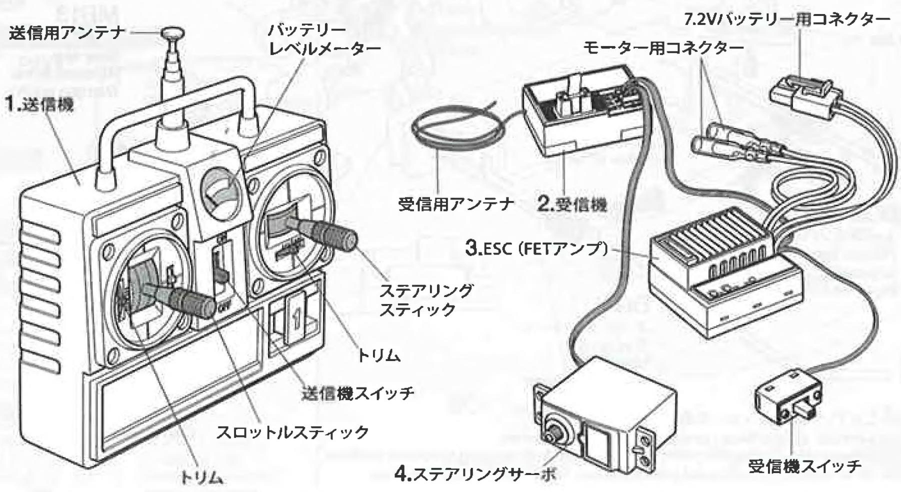

《2チャンネルプロポの名称》

1. ●送信機＝コントロールボックスとなるもので、ステアリング、スロットルの操作を電波信号に変えて発信します。
●ステアリングホイール、スロットルトリガー＝ステアリングホイールでステアリングサーボを、スロットルトリガーでESC（FETアンプ）をコントロールします。
2. ●受信機＝送信機からの電波を受け、それをESC（FETアンプ）やサーボにつたえます。
3. ●ESC（FETアンプ）＝受信機が受けた電波信号を電気的な信号に変え、車のスピードをコントロールします。
4. ●ステアリングサーボ＝受信機が受けた電波信号を機械的な動きに変え、ハンドルを切ります。

COMPOSITION OF 2 CHANNEL R/C UNIT

1. ●Transmitter: Serves as control box. Steering wheel/stick and throttle trigger/stick movements are transformed into radio signals which are transmitted through the antenna.
●Wheel & Trigger: Moves servos, which steer car and adjust throttle.
2. ●Receiver: Accepts signals from the transmitter and converts them into pulses that operate the model's servo and speed controller.
3. ●Electronic speed controller: Accepts signals received from the receiver and controls the current going to the motor.
4. ●Steering servo: Transforms signals received from the receiver into mechanical movements.

ZUSAMMENSTELLUNG DER 2-KANAL RC-EINHEIT

1. ●Sender: Dient als Steuergerät. Lenkrad/-knüppel- und Gaszuggriff/- knüppelbewegungen werden in Funksignale umgewandelt und über die Antenne ausgesendet.
●Lenkrad und Gaszuggriff: Setzt die Servos in Bewegung, welche das Auto lenken und Gas geben.
2. ●Empfänger: Der Empfänger nimmt die Signale des Senders auf und wandelt sie in Steuerimpulse für das Lenkservo und den Fahrregler um.
3. ●Elektronischer Fahrregler: Erhält Steuersignale vom Empfänger und regelt den zum Motor fließenden Strom.
4. ●Lenkservo: Wandelt die vom Empfänger kommenden Lenksignale in mechanische Bewegung um.

COMPOSITION D'UN ENSEMBLE R/C 2 VOIES

1. ●Emetteur: sert de boîtier de commande. Les actions sur le manche de direction/volant ou sur le manche de gaz/gâchette sont converties en signaux radio transmis par le biais de l'antenne.
●Volant/Gâchette: permettent de contrôler respectivement la direction et le régime moteur du modèle.
2. ●Récepteur: capte les signaux de l'émetteur, les convertit en impulsions et contrôle les mouvements du(des) servo(s) et le variateur électronique de vitesse.
3. ●Variateur électronique de vitesse: reçoit un signal du récepteur et régule la quantité de courant alimentant le moteur.
4. ●Servo de direction: convertit les signaux émanant du récepteur en mouvements mécaniques.

★お買い求めの際、また組み立ての前には必ず内容をお確めください。万一不良部品、不足部品などありました場合には、お買い求めの販売店にご相談ください。
★小さなビス、ナット類が多く、よく似た形の部品もあります。図をよく見てゆっくり確実に組んでください。金具部品は少し多目に入っています。予備として使ってください。
このマークはセラミックグリスを塗る部分に指示しました。必ず、グリスアップして、組みこんでください。

★There are many small screws, nuts and similar parts. Assemble them carefully referring to the drawings. To prevent trouble and finish the model with good performance, it is necessary to assemble each step exactly as shown.
★This kit does not require liquid thread lock for assembly.
Apply ceramic grease to the places shown by this mark. Apply grease first, then assemble.

★Viele kleine Schrauben und Muttern etc. müssen genau der Anleitung nach eingebaut werden. Exaktes Bauen bringt ein gutes Modell mit bester Leistung.
★Der Bausatz erfordert keine Schrauben-Sicherungs-Flüssigkeit.
Stellen mit diesem Zeichen erst Keramikfetten, dann zusammenbauen.

★Il y a beaucoup de peites vis, d'écrous et de pièces similaires. Les assembler soigneusement en se référant aux dessins. Pour éviter les erreurs suivre les stades du montage dans l'ordre indiqué.
★Ce modèle ne nécessite pas l'emploi de frein-filet pour son montage.
Graisse céramique les endroits indiqués par ce symbole. Graisser d'abord, assembler ensuite.

※の部品はキットには含まれていません。
Parts marked ※ are not included in kit.
Teile mit ※ sind im Bausatz nicht enthalten.
Les pièces marquées ※ ne sont pas incluses dans le kit.

★組み立てに入る前に説明図を最後までよく見て、全体の流れをつかんでください。
★Study the instructions thoroughly before assembly.
★Vor Baubeginn die Bauanleitung genau durchlesen.
★Assimilez les instructions parfaitement avant l'assemblage.

1

BB
BB1 ×7 — 3×18mmキャップスクリュー / Cap screw / Zylinderkopfschraube / Vis à tête cylindrique

BC
BC2 ×2 — 5×5mmイモネジ / Grub screw / Madenschraube / Vis pointeau

BH
BH6 ×1 — 5×26mmシャフト / Shaft / Achse / Axe

MB
MB1 ×6 — 1150ベアリング / Ball bearing / Kugellager / Roulement à billes

2

BC
BC3 ×4 — 3×3mmイモネジ / Grub screw / Madenschraube / Vis pointeau

BG
BG9 ×2 — 4×12mmシャフト / Shaft / Achse / Axe

《ネジロック剤》
Gel type thread lock
Gelförmige Schraubensicherung
Frein-filet type gel

このマークはネジロック剤を塗る部分に指示しました。少量をつまようじ等で塗って組み立ててください。
Apply a small amount of Gel Type Thread Lock to the sections shown by this mark using tools such as toothpicks.
Auf die mit dieser Markierung gekennzeichneten Bereiche mit einem Hilfswerkzeug wie etwa einem Zahnstocher eine geringe Menge Gelförmige Schraubensicherung auftragen.
Appliquer du frein-fillet type gel sur les zones répéres par cette icône.

★樹脂製パーツに付かないようにしてください。パーツを侵す恐れがあります。
★Gel Type Thread Lock may damage plastic. Avoid direct contact with plastic parts.
★Gelförmige Schraubensicherung kann Plastik angreifen. Vermeiden Sie direkten Kontakt mit Plastikteilen.
★Le freine-filet type gel attaquent le plastique. Ne jamais tremper les pièces plastique dans du freine-filet type gel.

① ギヤケースの組み立て
Gear case
Getriebegehäuse
Carter

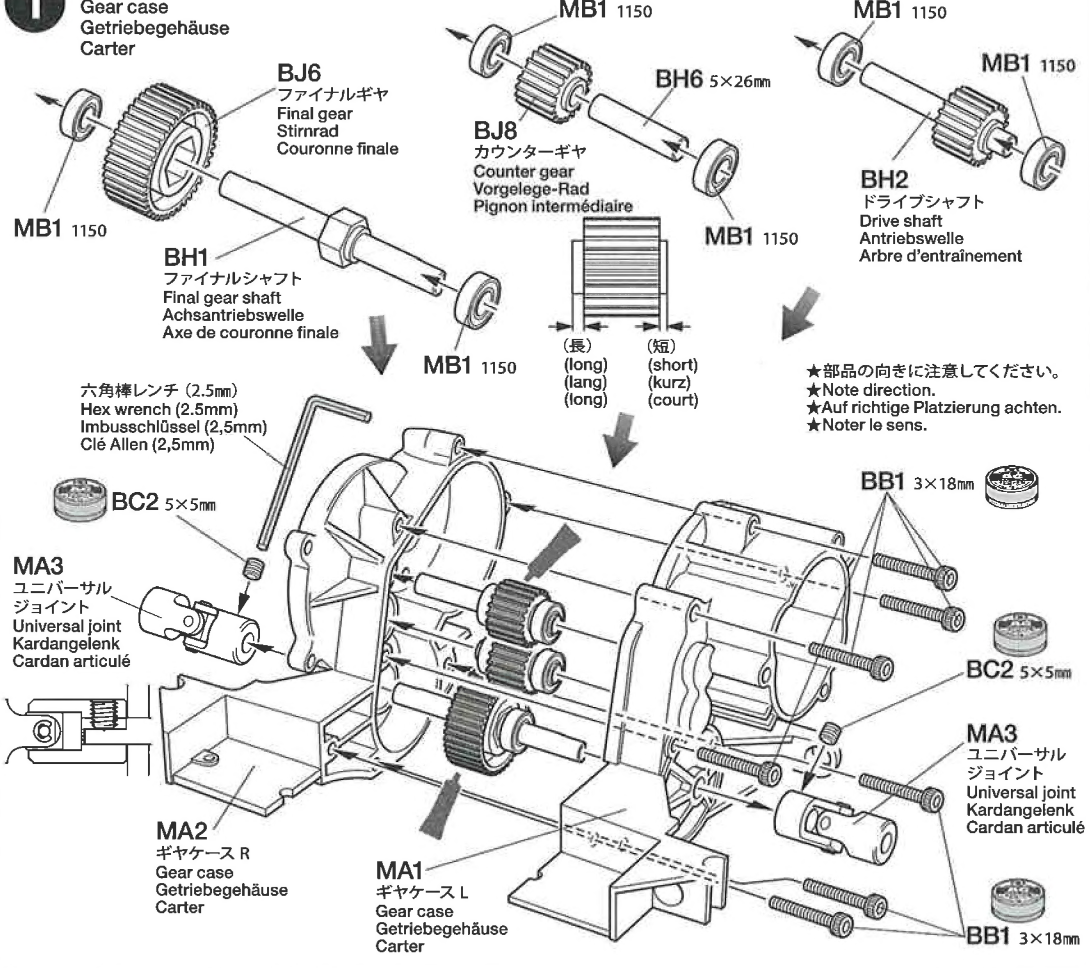

★部品の向きに注意してください。
★Note direction.
★Auf richtige Platzierung achten.
★Noter le sens.

② リヤアームの取り付け
Attaching rear arms
Anbringung des hinteren Armes
Fixation des triangles arrière

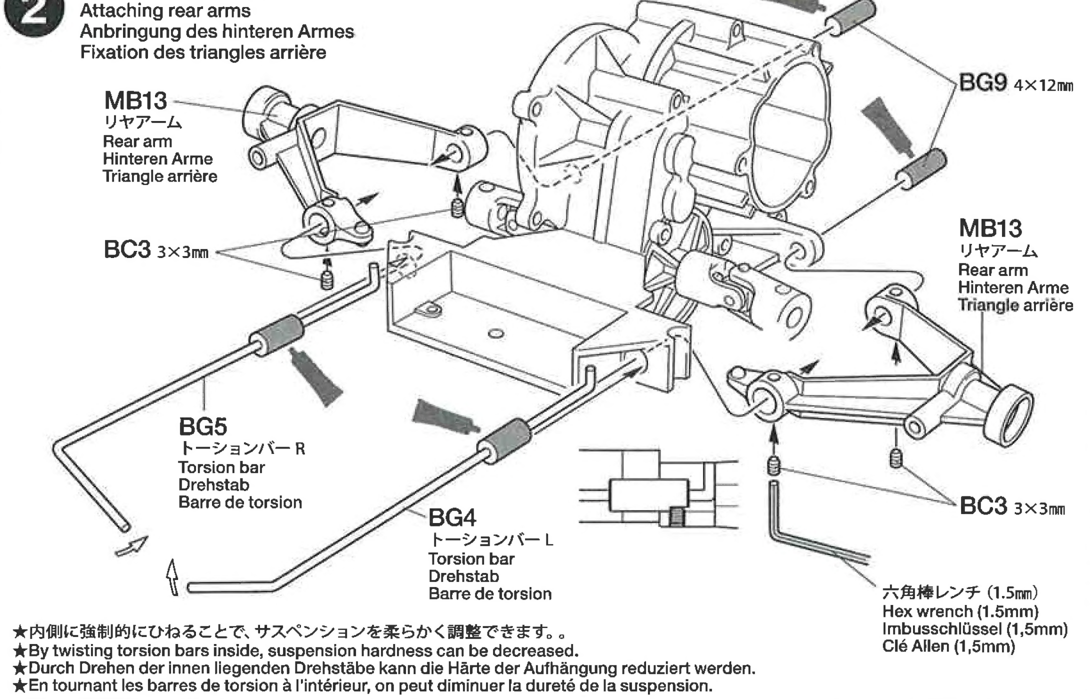

★内側に強制的にひねることで、サスペンションを柔らかく調整できます。。
★By twisting torsion bars inside, suspension hardness can be decreased.
★Durch Drehen der innen liegenden Drehstäbe kann die Härte der Aufhängung reduziert werden.
★En tournant les barres de torsion à l'intérieur, on peut diminuer la dureté de la suspension.

3

BB

BB1 ×2 3×18㎜キャップスクリュー
Cap screw
Zylinderkopfschraube
Vis à tête cylindrique

BB2 ×1 3×12㎜キャップスクリュー
Cap screw
Zylinderkopfschraube
Vis à tête cylindrique

BC

BC2 ×2 5×5㎜イモネジ
Grub screw
Madenschraube
Vis pointeau

BG

BG6 ×2 スナップピン（小）
Snap pin (small)
Federstift (klein)
Epingle métallique (petite)

BG10 ×1 トーションバーパイプ
Torsion bar pipe
Drehstabverbindung
Tube de barre de torsion

MB

MB1 ×2 1150ベアリング
Ball bearing
Kugellager
Roulement à billes

3 モーターの取り付け
Attaching motor
Motor-Einbau
Fixation du moteur

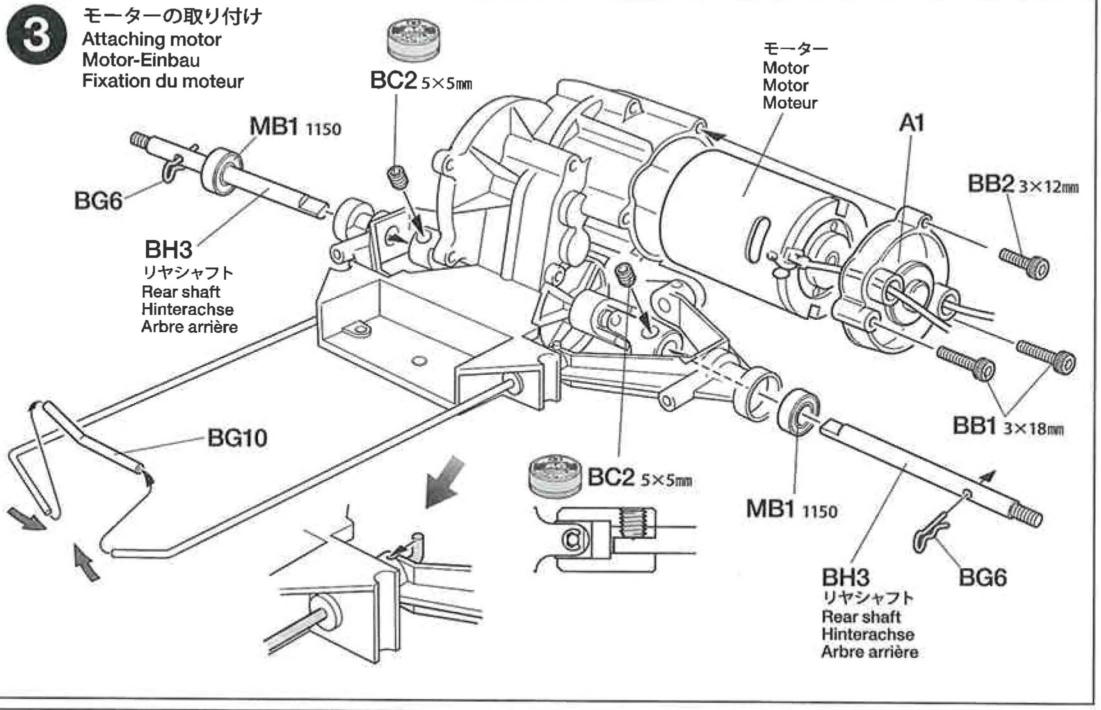

4

BB

BB3 ×2 3×10㎜キャップスクリュー
Cap screw
Zylinderkopfschraube
Vis à tête cylindrique

BB5 ×3 3×6㎜キャップスクリュー
Cap screw
Zylinderkopfschraube
Vis à tête cylindrique

BC

BC3 ×1 3×3㎜イモネジ
Grub screw
Madenschraube
Vis pointeau

BC6 ×1 3㎜ワッシャー
Washer
Beilagscheibe
Rondelle

BD

BD7 ×1 2×10㎜シャフト
Shaft
Achse
Axe

BJ

BJ3 ×1 20Tピニオンギヤ
20T Pinion gear
20Z Motorritzel
Pignon moteur 20 dents

BJ4 ×1 15Tピニオンギヤ
15T Pinion gear
15Z Motorritzel
Pignon moteur 15 dents

4 スパーギヤの取り付け
Attaching spur gear
Stirnradgetriebe-Einbau
Fixation du pignon intermédiaire

《ハイギヤ》
High ratio setting
Einstellung hohe Übersetzung
Grand rapport de transmission

《ローギヤ》
Low ratio setting
Einstellung niedrige Übersetzung
Petit rapport de transmission

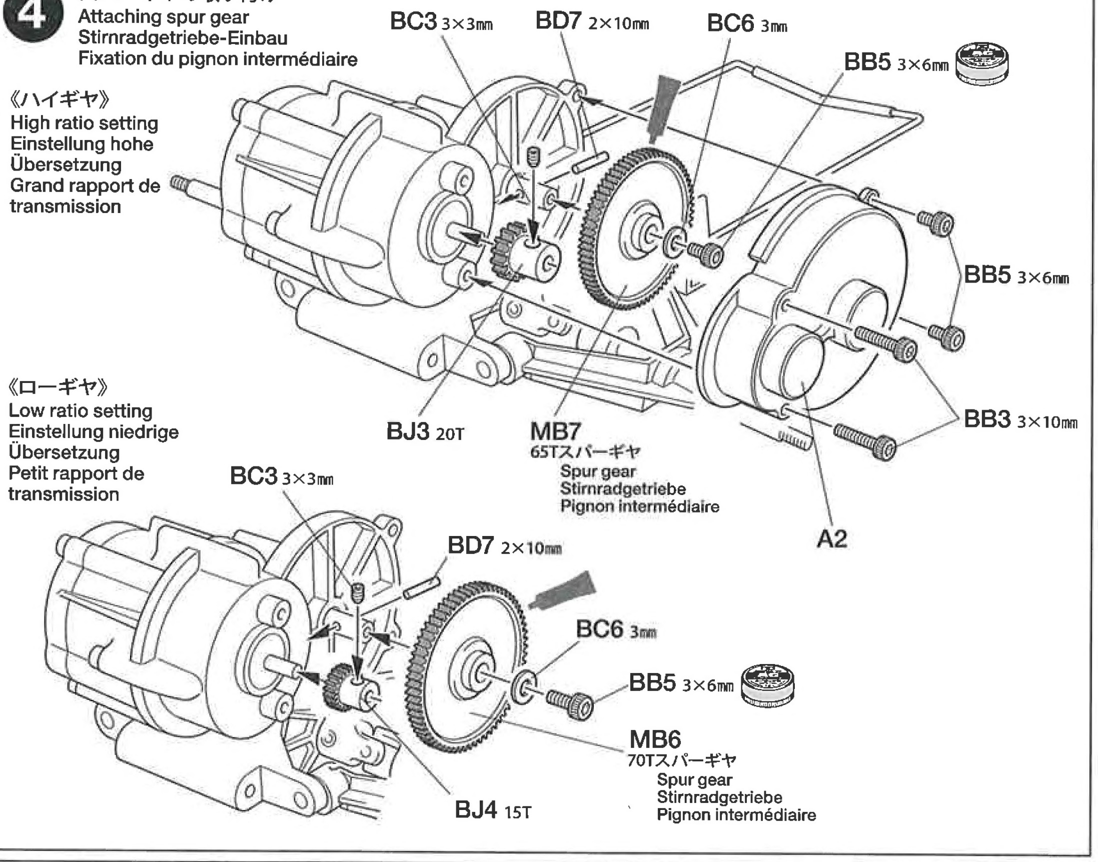

5

BB

BB4 ×2 3×22㎜キャップスクリュー
Cap screw
Zylinderkopfschraube
Vis à tête cylindrique

BB5 ×1 3×6㎜キャップスクリュー
Cap screw
Zylinderkopfschraube
Vis à tête cylindrique

BC

BC4 ×2 3㎜ロックナット
Lock nut
Sicherungsmutter
Ecrou de blocage

BC6 ×1 3㎜ワッシャー
Washer
Beilagscheibe
Rondelle

BJ

BJ1 ×1 アンテナポスト
Antenna post
Antennenstange
Mât d'antenne

5 ロールバーの組み立て
Roll bar
Überschlagbügel
Roll-bar

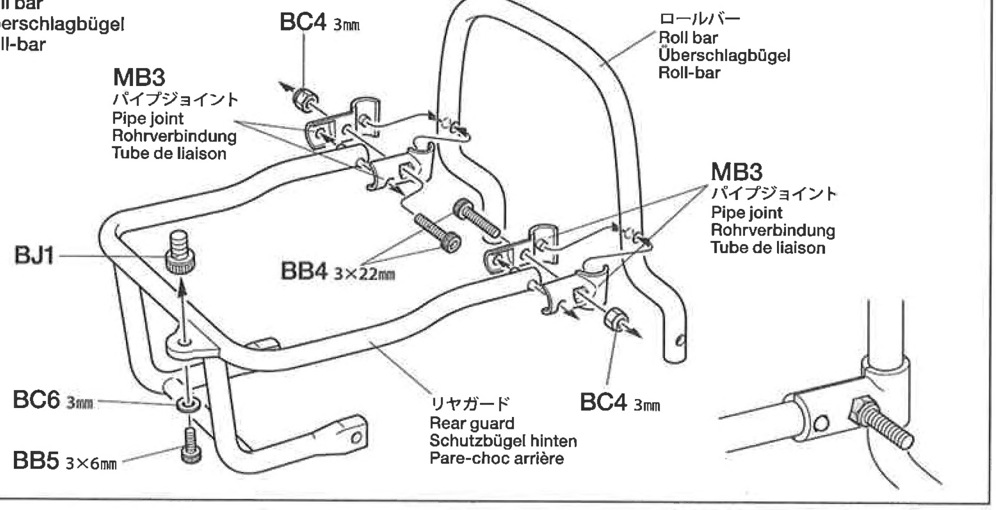

6

BC

BC3 ×4 — 3×3㎜イモネジ
Grub screw
Madenschraube
Vis pointeau

BD

BD6 ×8 — 2㎜Eリング
E-Ring
Circlip

BE

BE3 ×4 — 3㎜Oリング（赤）
O-ring (red)
O-Ring (rot)
Joint torique (rouge)

BF

BF1 ×4 — ダンパーピストン
Piston
Kolben

BF2 ×8 — シリンダースペーサー
Cylinder spacer
Distanz-Zylinder
Cale de ressort

BF3 ×2 — フロントダンパーシャフト（長）
Front damper shaft (long)
Vorderer Dämpferstange (lang)
Axe d'amortisseur avant (long)

BF4 ×2 — リヤダンパーシャフト（短）
Rear damper shaft (short)
Hinterer Dämpferstanger (kurz)
Axe d'amortisseur arrière (court)

BF5 ×4 — シリンダーエンド
Cylinder end
Zylinderende
Bouchon d'amortisseur

BF6 ×4 — ダンパーエンド
Damper end
Dämpferende
Extrémité d'amortisseur

7

BE

BE5 ×8 — ダンパーブッシュ
Damper bushing
Dämpfer-Gummitülle
Bague caoutchouc

BF

BF7 ×2 — フロントダンパーシリンダー（長）
Front damper cylinder (long)
Vorderer Dämpfer-Zylinder (lang)
Corps d'amortisseur avant (long)

BF8 ×2 — リヤダンパーシリンダー（短）
Rear damper cylinder (short)
Hinterer Dämpfer-Zylinder (kurz)
Corps d'amortisseur arrière (court)

8

BB

BB2 ×2 — 3×12㎜キャップスクリュー
Cap screw
Zylinderkopfschraube
Vis à tête cylindrique

BB3 ×4 — 3×10㎜キャップスクリュー
Cap screw
Zylinderkopfschraube
Vis à tête cylindrique

BC

BC4 ×2 — 3㎜ロックナット
Lock nut
Sicherungsmutter
Ecrou de blocage

BC6 ×2 — 3㎜ワッシャー
Washer
Beilagscheibe
Rondelle

BC7 ×4 — 3×6.5㎜スペーサー
Spacer
Distanzring
Entretoise

---

6 ダンパーピストンの組み立て
Piston rod
Kolbenstange
Axe de piston

★リヤ、フロント各2個作ります。
★Make 4.
★4 Satz anfertigen.
★Faire 4 jeux.

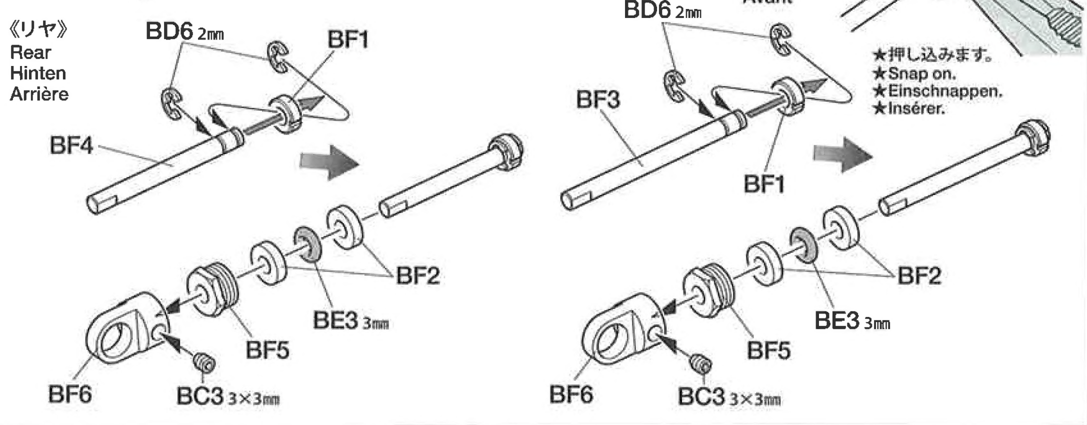

7 ダンパーの組み立て（ダンパーオイルの入れ方）
Damper assembly (Damper oil)
Zusammenbau des Stoßdämpfers (Dämpfer-Öl)
Assemblage des amortisseurs (Huile pour amortisseurs)

★リヤ、フロント各2個作ります。
★Make 4.
★4 Satz anfertigen.
★Faire 4 jeux.

1. ダンパーシリンダー内側の段差まで、オイルを入れ、ダンパーピストンをゆっくり入れます。

1.Fill cylinder with oil up to the inside step and insert piston rod slowly.

1.Den Zylinder bis zum Absatz mit Öl füllen, dann die Kolbenstange langsam einführen.

1.Remplir le corps d'amortisseur avec de l'huile jusqu'au repère intérieur et insérer doucement l'axe de piston.

2. ピストンをおろし、あふれたオイルをティッシュペーパーですいとります。

2.Push piston rod down by one third and absorb oil overflow with tissue paper.

2.Die Kolbenstange bis zu einem Drittel einschieben, des überlaufende Öl mit einem Tuch beseitigen.

2.Appuyer sur l'axe de piston d'un tiers de la course et absorber l'excédent d'huile avec du papier essuie-tout.

3. シリンダーエンドをしめ込み、ゴムブッシュを取り付けて完了です。

3.Tighten cylinder end and attach damper bushings.

3.Das Zylinderende festziehen und die Dämpfertülle anbringen.

3.Serrer le bouchon d'extrémité et fixer les bagues d'amortisseur.

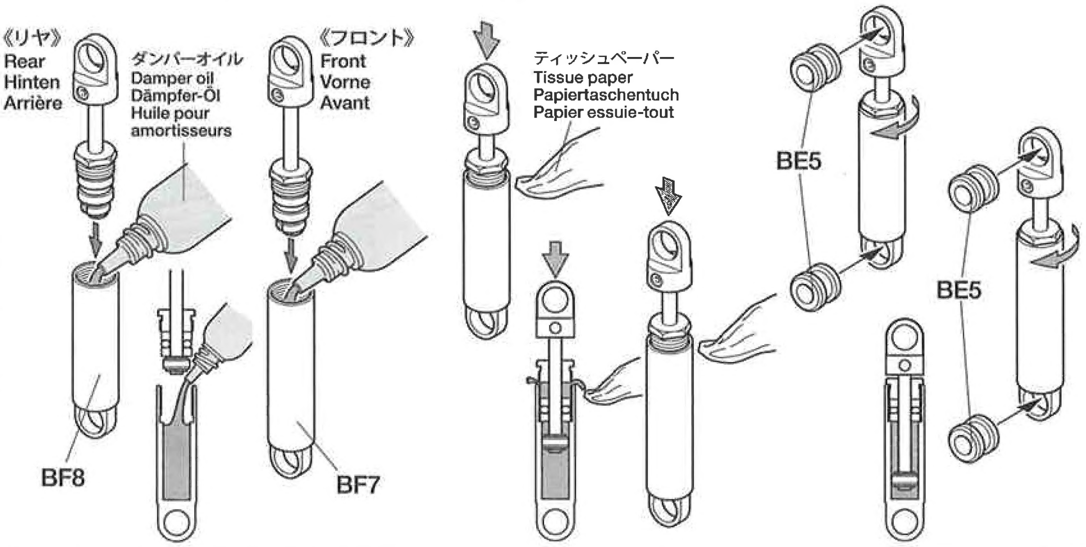

8 ロールバーの取り付け
Attaching roll bar
Überschlagbügel-Einbau
Fixation du roll-bar

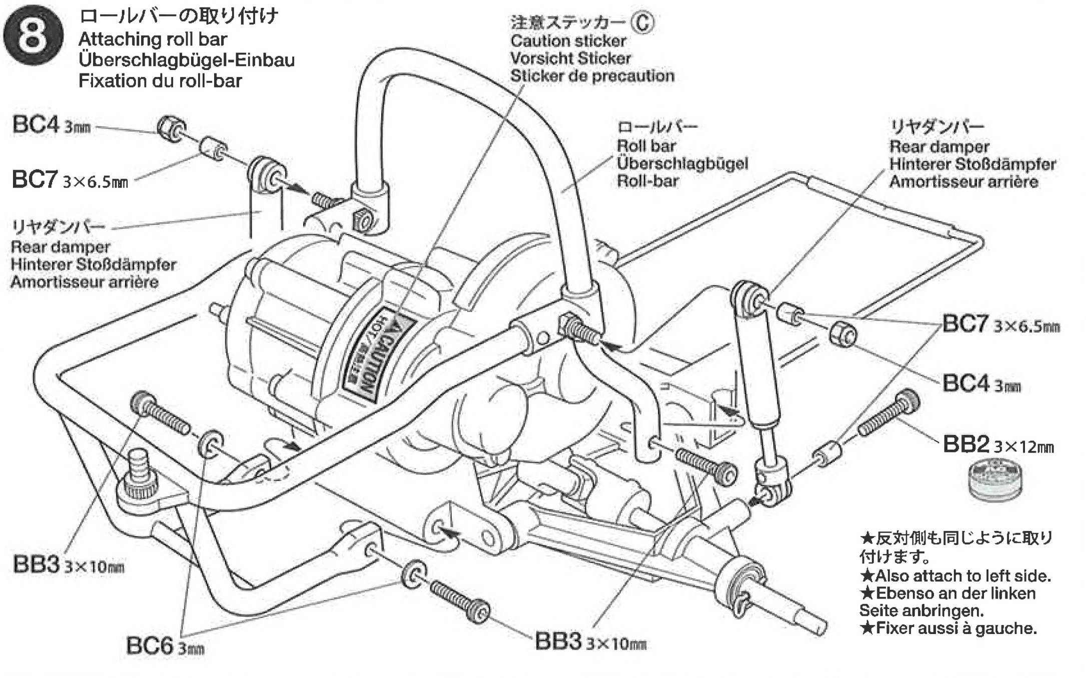

★反対側も同じように取り付けます。
★Also attach to left side.
★Ebenso an der linken Seite anbringen.
★Fixer aussi à gauche.

9

BA

BA2 ×1 — 3×18㎜六角皿ビス / Screw / Schraube / Vis

BA3 ×2 — 3×10㎜六角皿ビス / Screw / Schraube / Vis

BA6 ×3 — ロゼットワッシャー / Rosette washer / Rosetten-Beilagscheibe / Rondelle Belleville

BE

BE4 ×2 — ゴムブッシュ / Rubber bushing / Gummihülse / Bague en caoutchouc

MB

MB2 ×1 — ウィールナット / Well nut / Blindsteckmutter / Ecrou

10

BC

BC3 ×4 — 3×3㎜イモネジ / Grub screw / Madenschraube / Vis pointeau

BG

BG1 ×1 — フロントスプリング R / Front spring / Vordere Feder / Ressort avant

BG2 ×1 — フロントスプリング L / Front spring / Vordere Feder / Ressort avant

MB

MB4 ×4 — フロントアームシャフト / Upper arm shaft / Achse des oberen Lenkers / Axe de triangle supérieur

11

BA

BA7 ×4 — 5×5㎜六角ピローボール / Ball connector / Kugelkopf / Connecteur à rotule

BB

BB2 ×2 — 3×12㎜キャップスクリュー / Cap screw / Zylinderkopfschraube / Vis à tête cylindrique

BB6 ×2 — 4㎜ピローボール (2.6㎜) / Ball connector / Kugelkopf / Connecteur à rotule

BC

BC7 ×2 — 3×6.5㎜スペーサー / Spacer / Distanzring / Entretoise

《フロントスプリング》
Front spring
Vordere Feder
Ressort avant

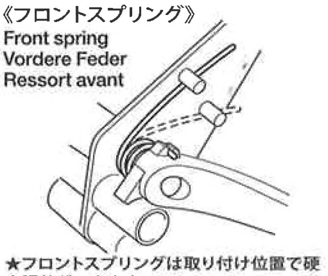

★フロントスプリングは取り付け位置で硬さ調整ができます。
★Tension of the front spring can be adjusted by changing attachment position.
★Die Spannung der vorderen Feder kann durch Wechseln des Befestigungspunktes eingestellt werden.
★La tension du ressort avant peut être réglée en modifiant le point de fixation.

---

9 シャーシの取り付け
Attaching chassis
Befestigung des Chassis
Fixation du chassis

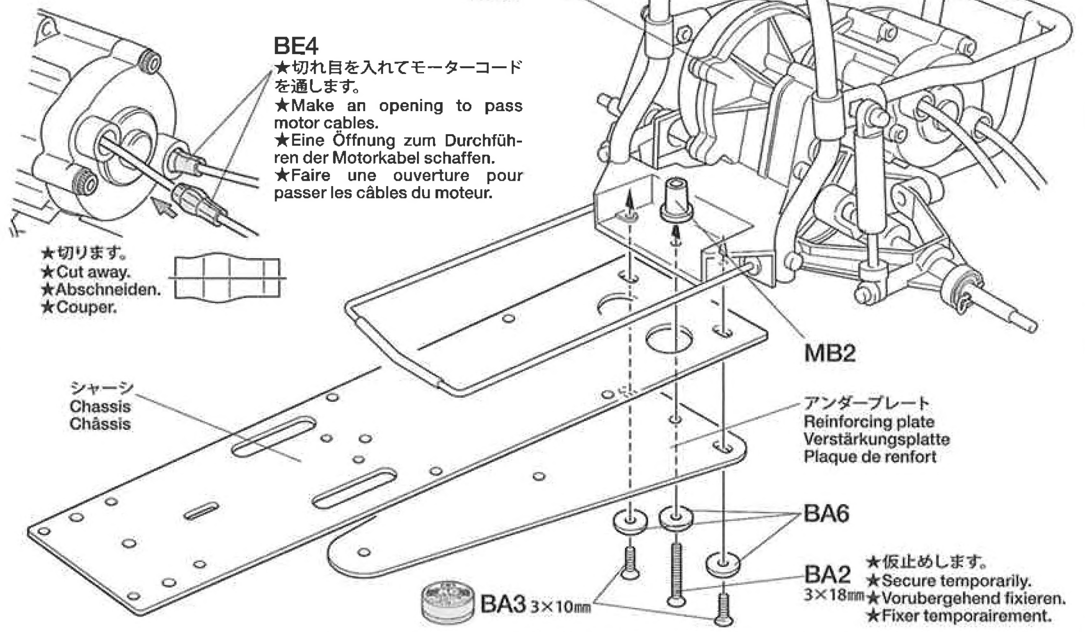

10 フロントアクスルの組み立て
Front axles
Vorderachsen
Essieux avant

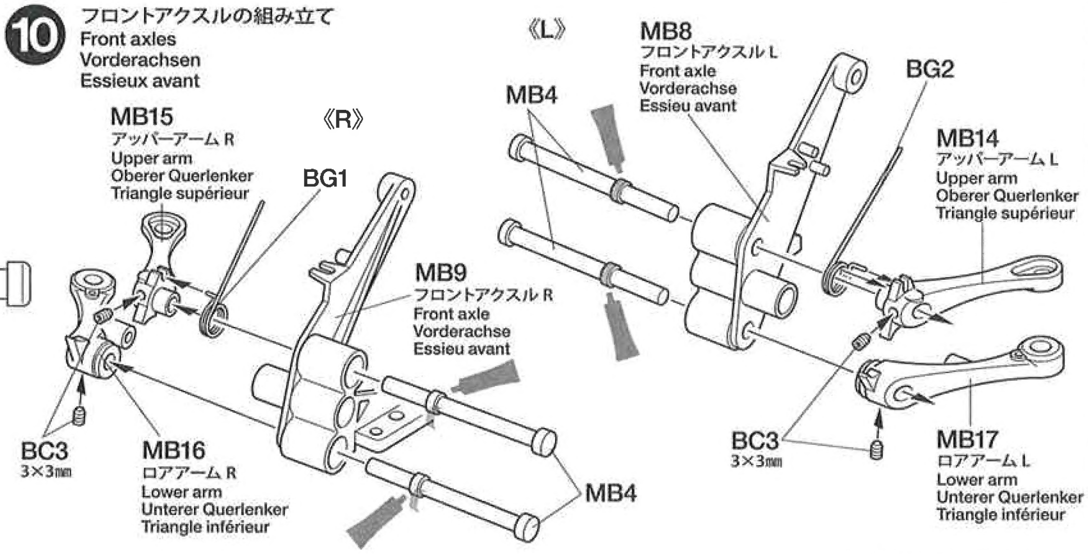

11 アップライトの取り付け
Attaching uprights
Achsschenkel-Einbau
Fixation des fusées

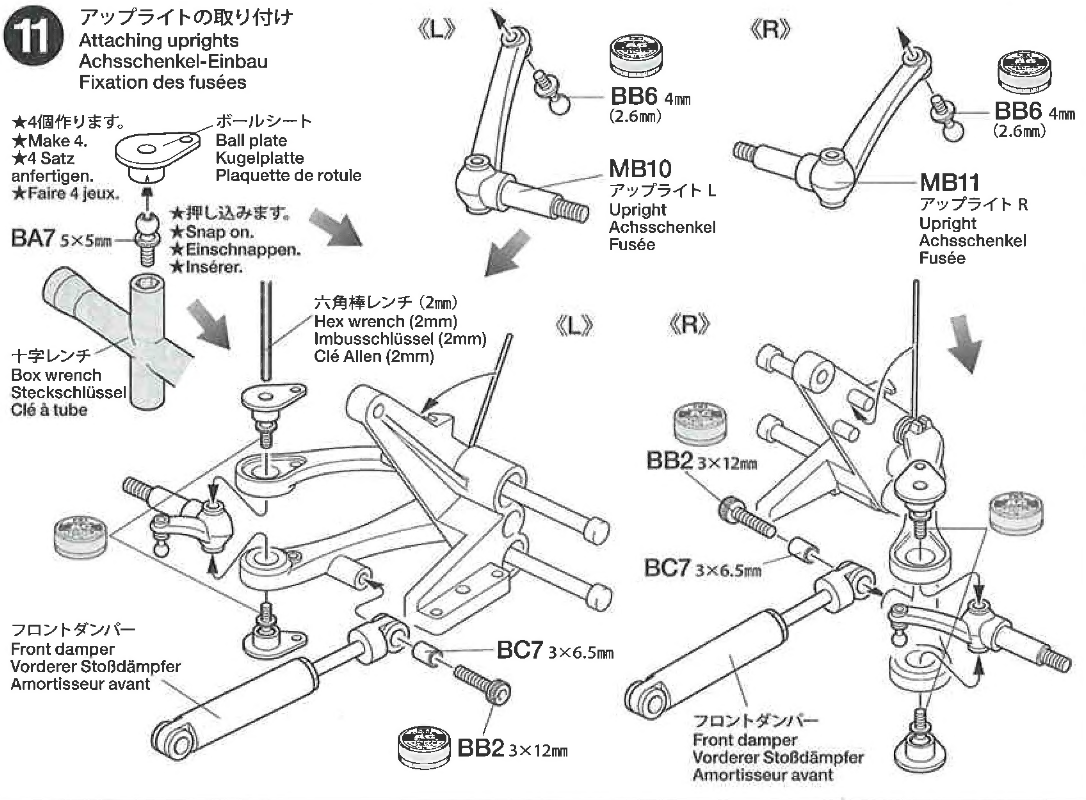

12

BB

BB2 ×2 3×12㎜キャップスクリュー
Cap screw
Zylinderkopfschraube
Vis à tête cylindrique

BB5 ×2 3×6㎜キャップスクリュー
Cap screw
Zylinderkopfschraube
Vis à tête cylindrique

BC

BC6 ×4 3㎜ワッシャー
Washer
Beilagscheibe
Rondelle

BC7 ×2 3×6.5㎜スペーサー
Spacer
Distanzring
Entretoise

BD

BD3 ×4 2×6㎜丸ビス
Screw
Schraube
Vis

13

BB

BB7 ×3 4㎜ピローボール（2㎜）
Ball connector
Kugelkopf
Connecteur à rotule

BD

BD4 ×3 2㎜ナット
Nut
Mutter
Ecrou

BG

BG3 ×1 サーボセイバースプリング
Servo saver spring
Servo-Saver-Feder
Ressort de sauve-serv

BJ

BJ7 ×1 フロントポスト
Front post
Vorderer Pfosten
Support avant

14

BA

BA1 ×1 4×12㎜六角丸ビス
Screw
Schraube
Vis

BB

BB3 ×4 3×10㎜キャップスクリュー
Cap screw
Zylinderkopfschraube
Vis à tête cylindrique

BG

BG8 ×2 2×54㎜両ネジシャフト
Threaded shaft
Gewindestange
Tige filetée

BT

BT1 ×4 4㎜アジャスター
Adjuster
Einstellstück
Chape à rotule

タミヤカタログ

スケールモデルを中心に掲載したタミヤカタログは年に一回発行されています。ご希望の方は模型店でおたずねください。

TAMIYA COLOR CATALOGUE
The latest in cars, boats, tanks and ships. Motorized and museum quality models are all shown in full color in Tamiya's latest catalogue. English/Spanish, German/French and Japanese versions available.

12 フロントメンバーの組み立て
Front member
Vorderer Stab
Triangulation avant

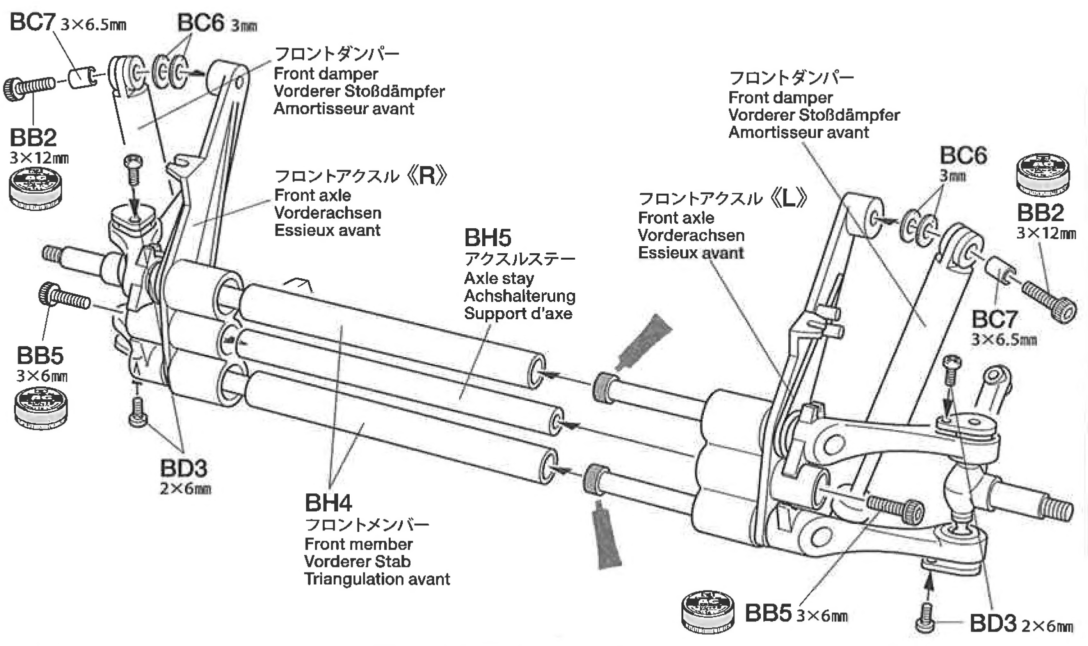

13 サーボセイバーの組み立て
Servo saver
Servosaver
Sauve-servo

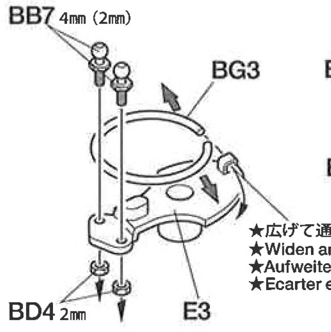

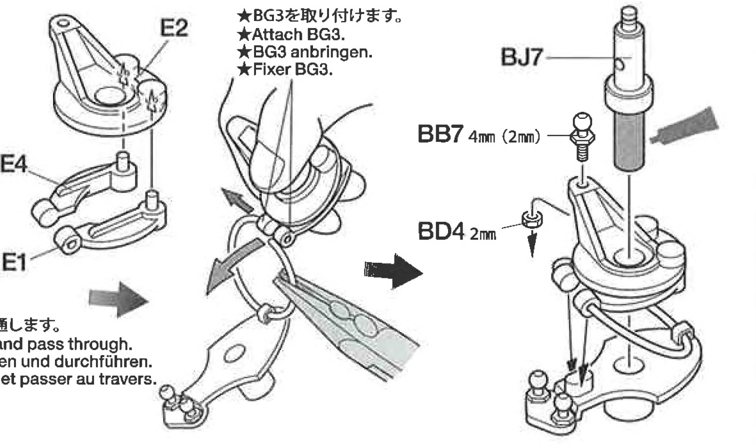

14 フロントメンバーの取り付け
Attaching front member
Befestigen des vorderen Stabs
Fixation de la triangulation avant

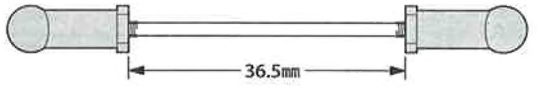

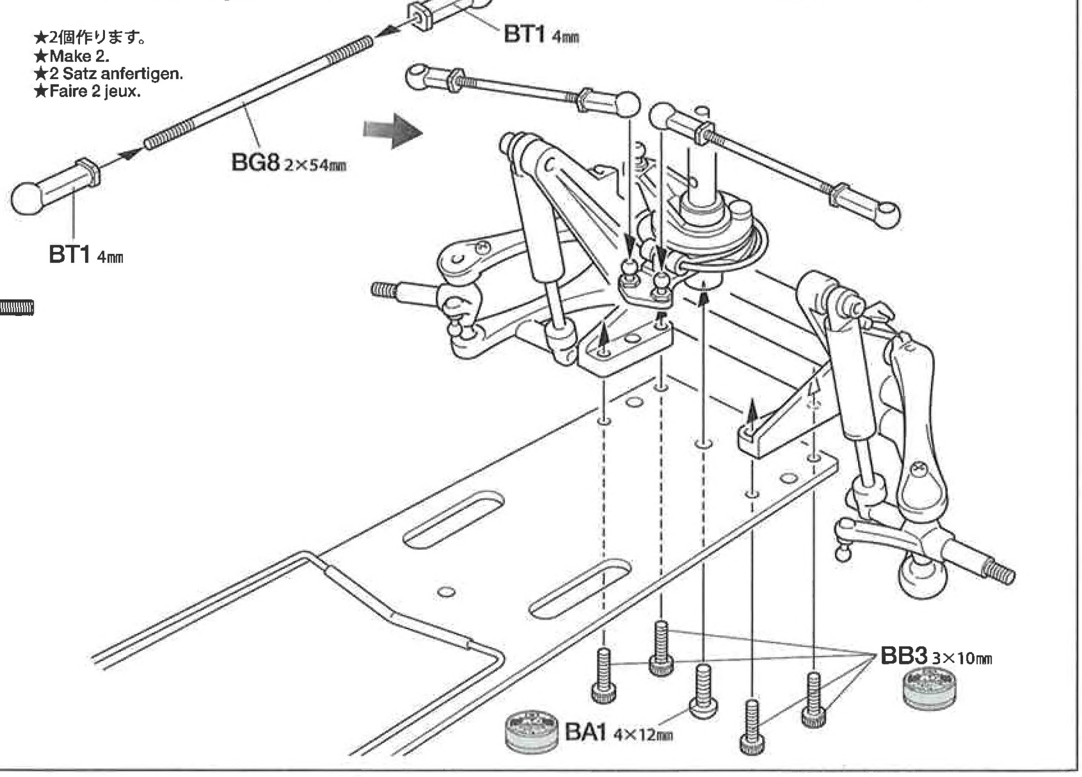

15

BA

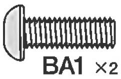

BA1 ×2 — 4×12㎜六角丸ビス / Screw / Schraube / Vis

BA5 ×2 — 4㎜ワッシャー / Washer / Beilagscheibe / Rondelle

16

BB

BB7 ×1 — 4㎜ピローボール（2㎜）/ Ball connector / Kugelkopf / Connecteur à rotule

BD

BD4 ×1 — 2㎜ナット / Nut / Mutter / Ecrou

Checking R/C equipment
①Install batteries.
②Extend antenna.
③Loosen and extend.
④Connect charged battery.
⑤Switch on.
⑥Switch on.
⑦Trims in neutral.
⑧Steering wheel in neutral.
⑨Servo in neutral position.
⑩After attaching servo saver, switch off R/C units and disconnect connectors.

Überprüfen der RC-Anlage
①Batterien einlegen.
②Antenne ausziehen.
③Aufwickeln und langziehen.
④Voll aufgeladenen Akku verbinden.
⑤Schalter ein.
⑥Schalter ein.
⑦Trimmhebel neutral stellen.
⑧Lenkrad neutral stellen.
⑨Dies ist die Neutralstellung des Servos.
⑩Nachdem der Servo-Saver angebracht ist, die RC-Einheit ausschalten und die Stecker abziehen.

Vérification de l'équipement R/C
①Mettre en place les piles.
②Déployer l'antenne.
③Dérouler et déployer le fil.
④Charger complètement la batterie.
⑤Mettre en marche.
⑥Mettre en marche.
⑦Placer les trims au neutre.
⑧Le volant de direction au neutre.
⑨Le servo au neutre.
⑩Après installation du sauve-servo, éteindre l'ensemble R/C et débrancher les connecteurs.

※の部品はキットには含まれていません。
Parts marked ※ are not included in kit.
Teile mit ※ sind im Bausatz nicht enthalten.
Les pièces marquées ※ ne sont pas incluses dans le kit.

TAMIYA CRAFT TOOLS

LONG NOSE w/CUTTER
ラジオペンチ

ITEM 74002

PRECISION CALIPER
精密ノギス

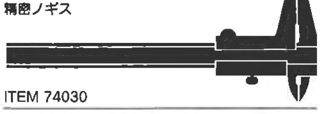

ITEM 74030

SHARP POINTED SIDE CUTTER for PLASTIC
薄刃ニッパー（ゲートカット用）

ITEM 74035

15 バンパーの取り付け
Attaching bumper
Anbringung des Stoßfängers
Fixation du pare-chocs

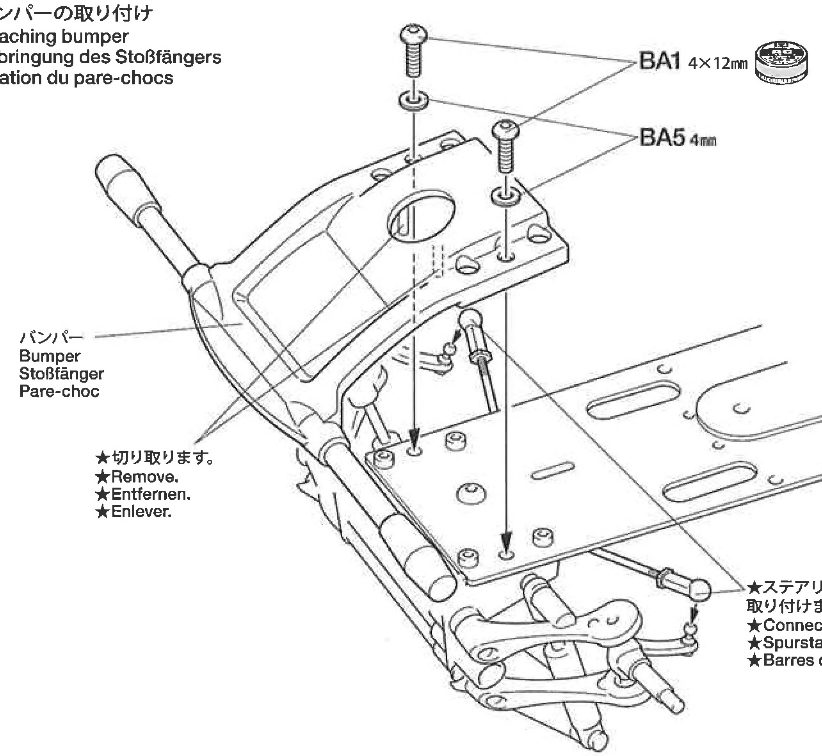

16 ラジオコントロールメカのチェック
Checking R/C equipment
Überprüfen der RC-Anlage
Vérification de l'équipement R/C

★番号の順にチェックし、必ずサーボのニュートラルを確認して組み立ててください。
★Make sure the servo is in neutral prior to assembly.
★Servo vor dem Einbau in neutrale Stellung bringen.
★S'assurer que le servo est au neutre avant assemblage.

★ご使用のプロポセット付属の取扱説明書をよく読んでからお使いください。
★Refer to the manual included with R/C unit.
★Die bei der RC-Anlage enthaltane Anleitung beachten.
★Se référer au manual inclus avec l'équipment R/C.

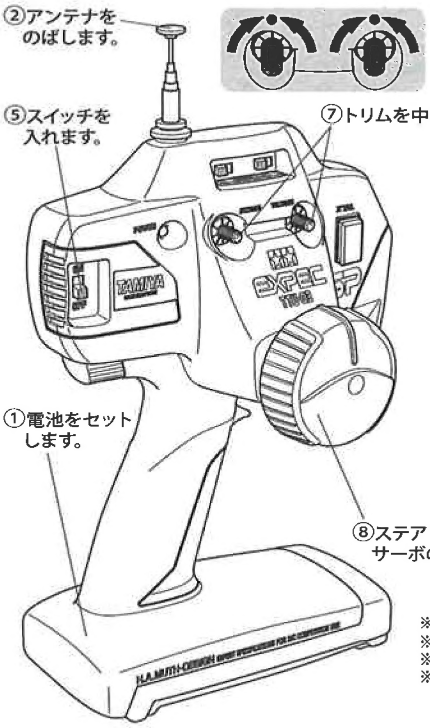

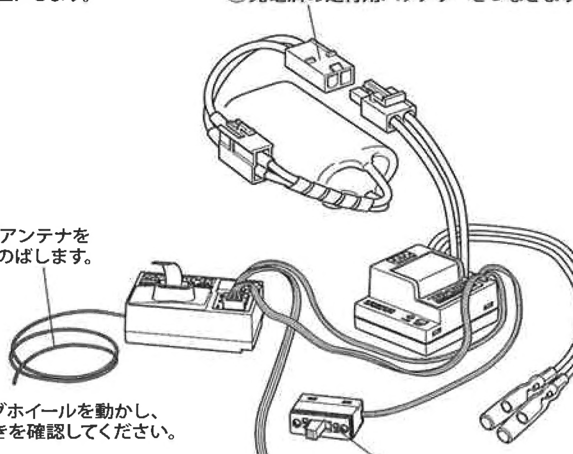

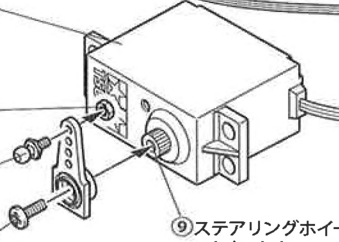

※サーボに付属しているものを取り付けます。
※Use servo horn and screw included with servo.
※Benutzen Sie Servohorn und Schraube aus dem Servozubehör.
※Utiliser le palonnier et la vis fournis avec le servo.

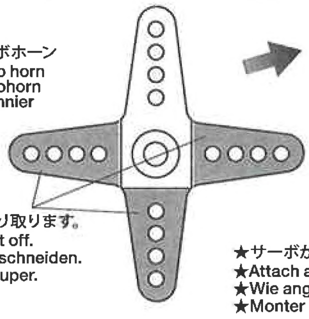

⑩取り付け後、送受信機のスイッチを切り、走行用バッテリーもはずしておきます。

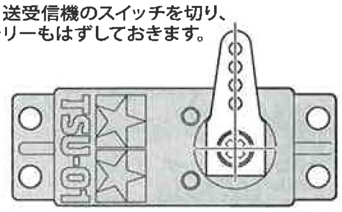

★サーボがニュートラルで図のように取り付けます。
★Attach as shown with servo in neutral.
★Wie angegeben Servo in Neutralstellung bringen.
★Monter comme indiqué avec le servo au neutre.

17

BC

BC3 ×1 3×3㎜イモネジ
Grub screw
Madenschraube
Vis pointeau

BE

BE1 ×1 ロッドブーツ
Steering rod sleeve
Lenkgestänge-Buchse
Manchon de la biellette de direction

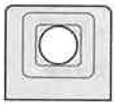

BE6 ×1 コードブッシュ
Cable bushing
Kabelbuchse
Bague de câble

BJ

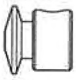

BJ5 ×1 ロッドストッパー
Rod stopper
Gestänge Stellring
Bague de renvoi

BT

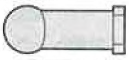

BT1 ×2 4㎜アジャスター
Adjuster
Einstellstück
Chape à rotule

★サーボホーンを動かしてBE1（ロッドブーツ）が外れない位置でBJ5（ロッドストッパー）を固定します。
★Move steering rod so that the steering rod sleeve can be inserted into the mechanism box, then secure with rod stopper.
★Das Lenkgestänge so weit bewegen, bis die Lenkgestänge-Buchse in die Mechanik-Box eingeführt werden kann. Anschliessend mit Gestänge-Stellring sichern.
★Déplacer la biellette de direction afin de pouvoir installer le manchon dans la boîte de mécanismes, puis bloquer avec la bague d'arrêt.

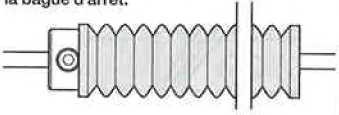

★配線コードはジャマにならないようにナイロンバンドでたばねておきます。
★Secure cables using nylon band.
★Kabel mit Nylonband zusammenbinden.
★Maintenir les câbles en place avec un collier en nylon.

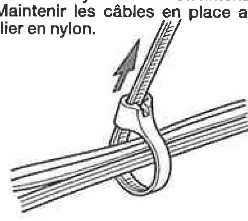

★余分な部分はニッパーなどで切り取ります。
★Cut off excess portion using side cutters.
★Überstand mit Seitenschneider abschneiden.
★Enlever la partie excédentaire avec des pinces coupantes.

17 RCメカの取り付け
Attaching R/C unit
Einbau der RC-Einheit
Installation de l'ensemble R/C

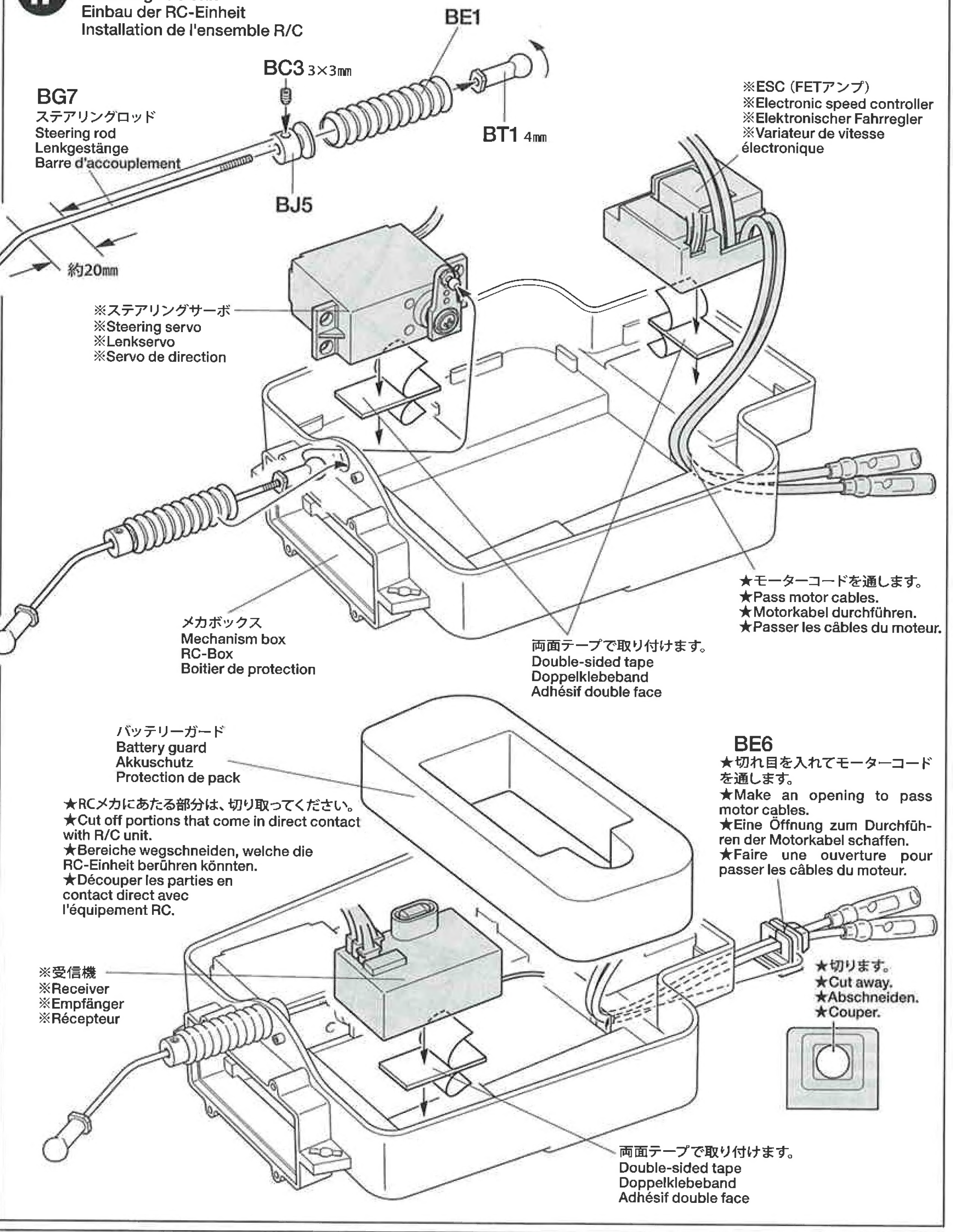

18

BD

BD1 ×2 2×10㎜丸ビス
Screw
Schraube
Vis

BD5 ×2 2㎜ワッシャー
Washer
Beilagscheibe
Rondelle

BG

BG11 ×4 カムロックスプリング
Cam lock spring
Feder des Verriegelungsnockens
Ressort de verrouillage

18 メカボックスリッドの組み立て
Mechanism box lid
Deckel der Mechanikbox
Couvercle du boîtier de mécanisme

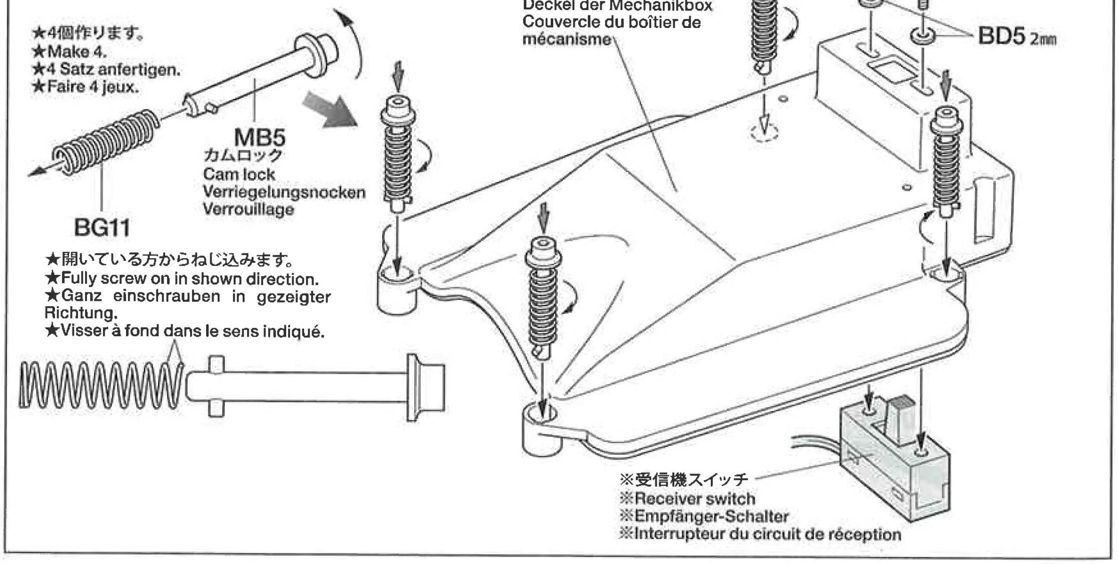

19

BA

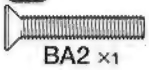

BA2 ×1 — 3×18mm六角皿ビス / Screw / Schraube / Vis

BA6 ×1 — ロゼットワッシャー / Rosette washer / Rosetten-Beilagscheibe / Rondelle Belleville

BD

BD3 ×4 — 2×6mm丸ビス / Screw / Schraube / Vis

MB

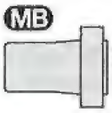

MB2 ×1 — ウィールナット / Well nut / Blindsteckmutter / Ecrou

★2.4GHzなどアンテナ線が短く、P12 ㉑ のようにアンテナロッドに届かない場合は、ボディとの干渉を考えながらメカボックスリッド上に3mm穴を開け、アンテナホルダーを固定して、アンテナパイプでアンテナ線を立てます。

★When using a receiver with an antenna that is too short to reach the antenna rod as shown on P.12 ㉑ , make a 3mm hole on the mechanism box lid and attach antenna holder and pipe to raise antenna. Make sure the antenna does not come in contact with body.

★Falls ein Empfänger mit einer Antenne benutzt wird, die zu kurz ist um den Antennenstab zu erreichen (wie bei P12 ㉑ gezeigt) kann man ein 3mm Loch in den Deckel der Mechanik-Box bohren. Dann Antennenhalterung und Antennenrohr anbringen, dadurch verlängert sich die Antenne. Die Antenne darf nicht mit der Karosserie in Kontakt kommen.

★Si l'antenne du récepteur est trop courte pour atteindre la tige d'antenne comme montré page 12 ㉑, faire un trou de 3mm dans le couvercle de la boîte de mécanisme et fixer le support d'antenne et de tube pour surélever l'antenne. S'assurer que l'antenne n'entre pas en contact avec la carrosserie.

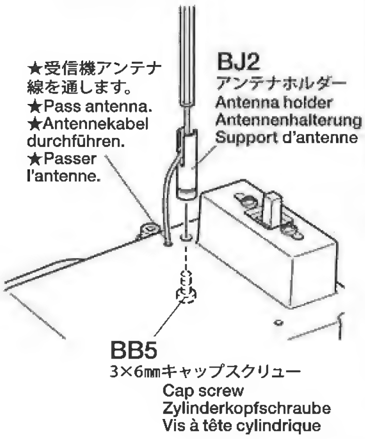

19 メカボックスの取り付け
Attaching mechanism box
RC Box-Einbau
Installation du boitier de protection

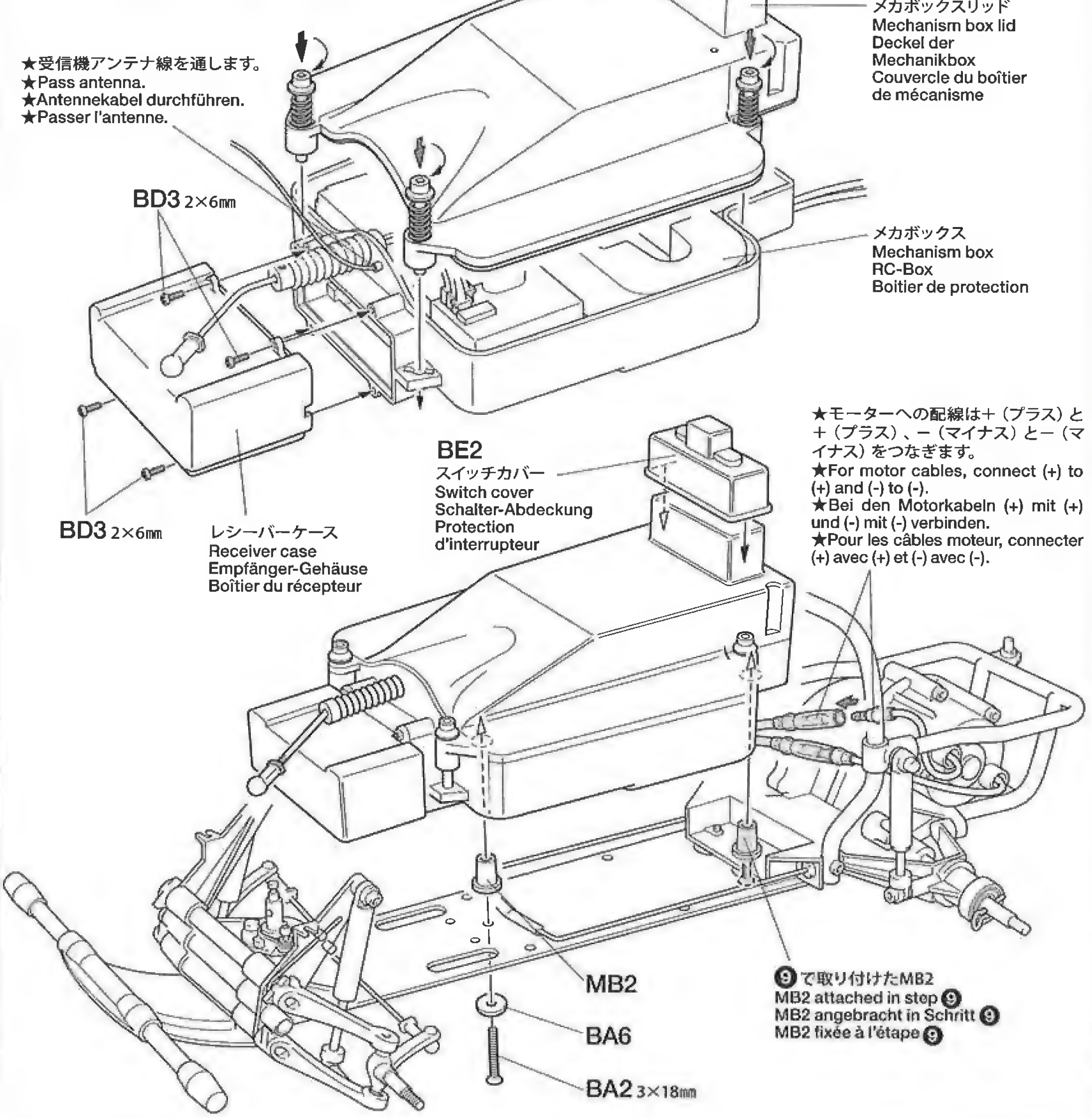

20

BD

BD2 ×20 — 2×8mm丸ビス / Screw / Schraube / Vis

BD4 ×20 — 2mmナット / Nut / Mutter / Ecrou

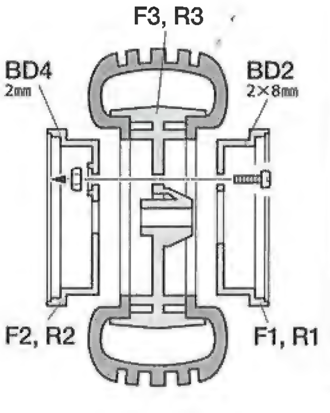

20 ホイールの組み立て
Wheel assembly
Rad-Zusammenbau
Assemblage des roues

《フロント》 Front / Vorne / Avant — ★2個作ります。 ★Make 2. ★2 Satz anfertigen. ★Faire 2 jeux.

《リヤ》 Rear / Hinten / Arrière — ★2個作ります。 ★Make 2. ★2 Satz anfertigen. ★Faire 2 jeux.

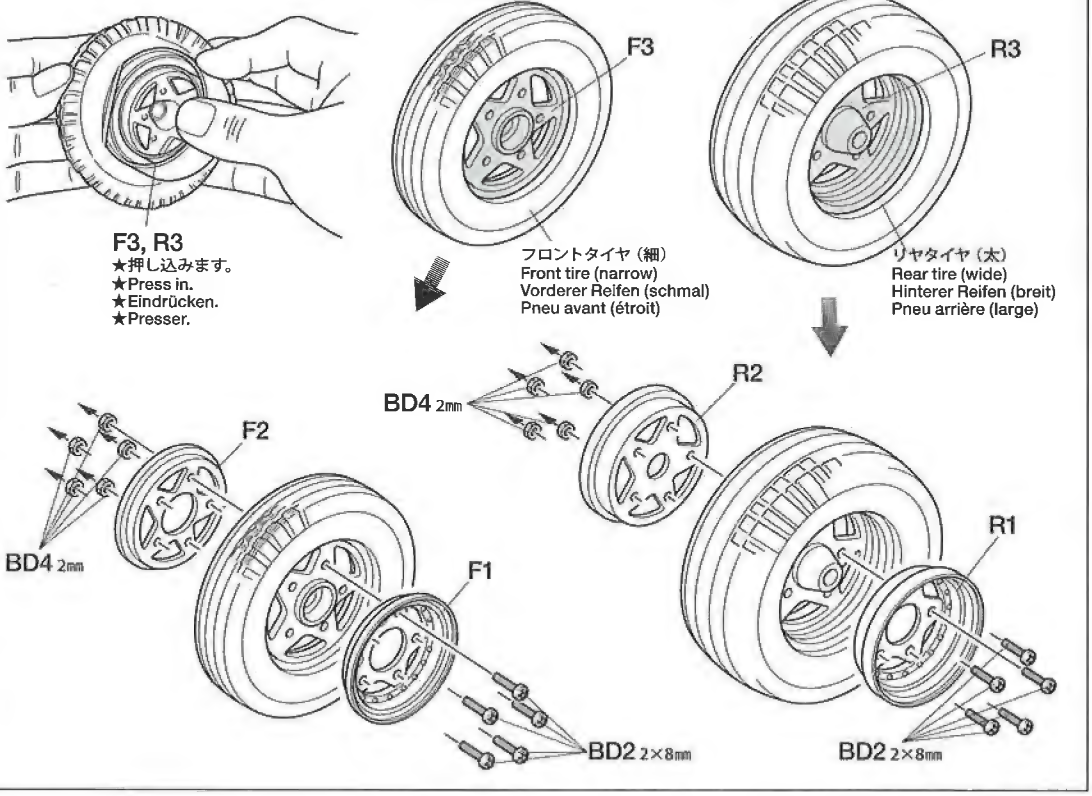

21

BA

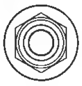

BA4 ×4
4㎜フランジロックナット
Flange lock nut
Sicherungsmutter
Ecrou nylstop à flasque

21 ホイールの取り付け
Attaching wheels
Einbau der Räder
Fixation des roues

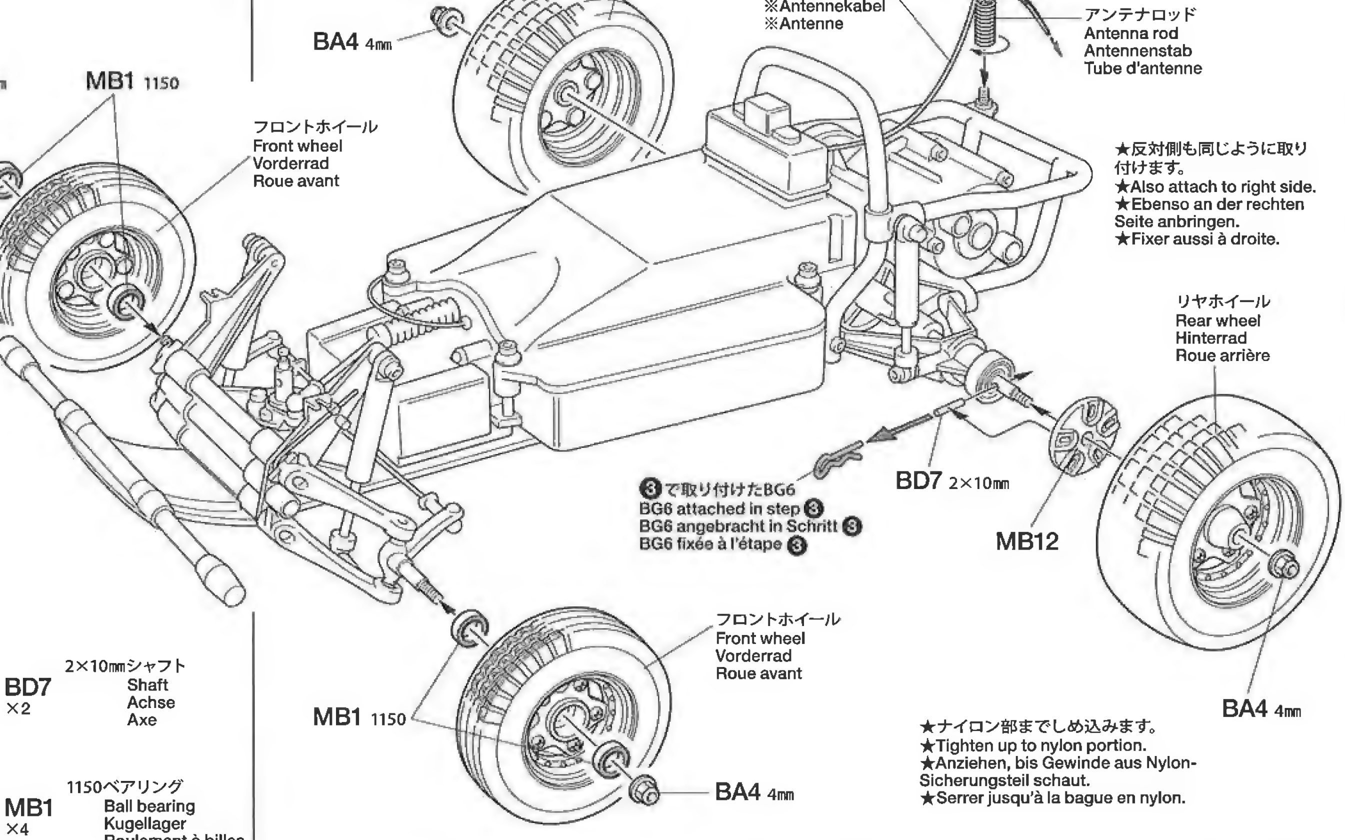

★ナイロン部までしめ込みます。
★Tighten up to nylon portion.
★Anziehen, bis Gewinde aus Nylon-Sicherungsteil schaut.
★Serrer jusqu'à la bague en nylon.

BD

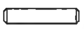

BD7 ×2
2×10㎜シャフト
Shaft
Achse
Axe

MB

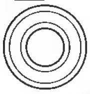

MB1 ×4
1150ベアリング
Ball bearing
Kugellager
Roulement à billes

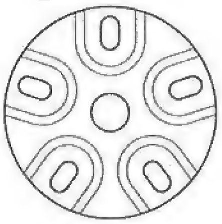

MB12 ×2
ホイールハブ
Wheel hub
Radnabe
Moyeu de roué

22

★配線コードをメカボックスとメカボックスリッドの間に挟まないようにに注意してください。
★Do not pinch cables between mechanism box and lid.
★Keine Kabel zwischen Mechanikbox und Deckel einklemmen.
★Ne pas coincer les câbles entre le boîtier de mécanisme et le couvercle.

★走行させない時は必ず走行用バッテリーのコネクターを外してください。
★Disconnect battery when the car is not being used.
★Akkusstecker abziehen, wenn das Auto nicht in Betrieb.
★Deconnecter la batterie lorsque la voiture n'est pas utilisée.

22 走行用バッテリーの搭載
Battery installation
Batterie-Einbau
Installation de la batterie

★カムロックを回してメカボックスリッドを外します。
★Twist cam lock to detach mechanism box lid.
★Zum Abnehmen der Mechanikbox den Verriegelungsnocken drehen.
★Tourner le verrouillage pour détacher le couvercle du boîtier de mécanisme.

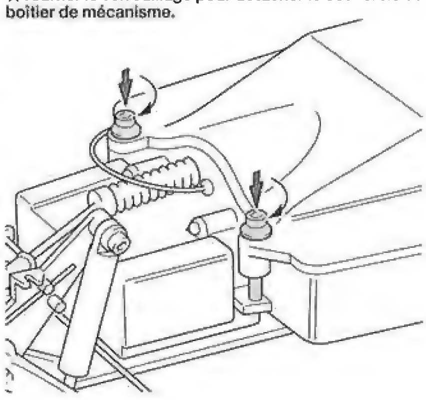

★配線コードはジャマにならないようにナイロンバンドでたばねておきます。
★Secure cables using nylon band.
★Kabel mit Nylonband zusammenbinden.
★Maintenir les câbles en place avec un collier en nylon.

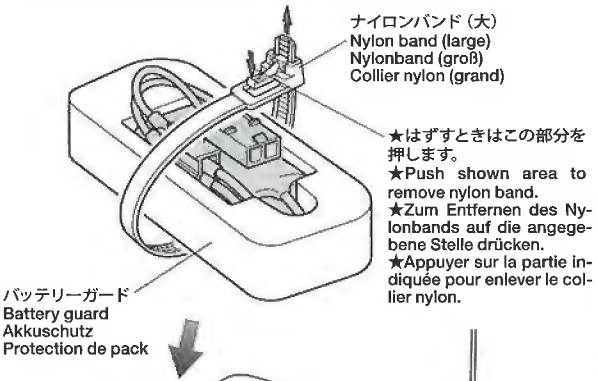

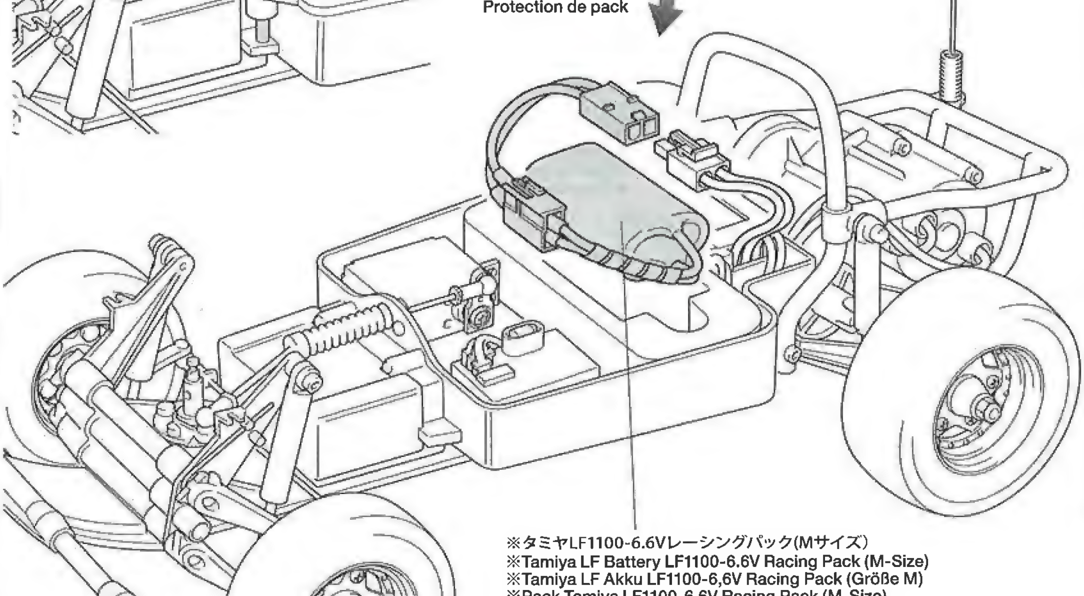

23

![paint] のマークは塗装指示のマークです。プラスチックモデル用塗料で塗装します。ボディ全体はタミヤカラー·スプレーで、窓枠などの細部はタミヤカラー·アクリル、エナメル塗料で仕上げてください。

This mark denotes numbers for Tamiya Paint colors. Use Tamiya Spray Paint over whole body. Finish window frames with Tamiya Acrylic Paint or Enamel Paint.

Dieses zeichen gibt die Tamiya Farbnummern an. Die gesamte Karosserie mit Tamiya Sprayfarbe lackieren. Die Fensterrahmen mit Tamiya Acrylfarbe oder Emaillack fertigstellen.

Ce signe indique la référence de la peinture Tamiya à utiliser. Utiliser de la peinture en bombe Tamiya pour peindre la carrosserie. Peindre les entourages de vitres avec de la peinture acrylique ou enamel Tamiya.

《ステッカーの貼り方》
①ステッカー部分は切り抜かれています（抜き刃加工）ので、カットラインより少し大きめに、台紙ごと切り抜きます。また、指定されているもの以外は番号順に切り取ります。まわりの余分な部分は、はがして取り除きます。
②ステッカーの端の部分を少しはがして台紙を切り取ります。台紙はつけたまま、指定された位置にあわせてステッカーを貼ります。
③残った台紙を少しずつはがしながら場所がずれたり、ステッカーの中に気泡が残らないように注意して貼っていきます。
台紙は一度に全部はがさないでください。しわができたり気泡が残る原因になります。

Stickers
①All stickers have been pre-cut. Cut out each sticker in numbered order allowing a slight border. Peel off surrounding border.
②Peel away the lining slightly and place the sticker in position on the body.
③Remove the lining slowly. Be careful not to move the sticker out of position and not to leave air bubbles under the sticker.

Aufkleber
①Alle Aufkleber sind ausgestanzt. Schneiden Sie jeden Aufkleber in der Reihenfolge der Nummerierung mit etwas Überstand aus. Ziehen Sie dann den überstehenden Rand ab.
②Das Trägerpapier an einem Ende etwas abziehen und den Aufkleber an die gewünschte Stelle der Karosserie andrücken.
③Das Trägerpapier vorsichtig abziehen. Darauf achten, dass der Aufkleber nicht verrutscht und sich keine Luftblasen darunter bilden.

Autocollants
①Touts les autocollants sont prédécoupés. Séparer les autocollants dans l'ordre numérique en laissant une légère bordure. Enlever les bordures.
②Soulever une partie de l'autocollant et le positionner sur la carrosserie.
③Enlever doucement le reste du support. Veiller à ne pas déplacer l'autocollant et à ne pas laisser de bulles d'air sous l'autocollant.

24

BC

BC1 ×4 — 3×10㎜丸ビス / Screw / Schraube / Vis

BC5 ×4 — 3㎜ナット / Nut / Mutter / Ecrou

BC6 ×4 — 3㎜ワッシャー / Washer / Beilagscheibe / Rondelle

23 ボディの塗装とマーキング
Painting body and markings
Karosserie-Lackierung und Markierungen
Peinture de la carrosserie et marquages

ボディカラーは好きなカラーで塗装するのもよいでしょう。
★1979年当時のオリジナルカラーはTS-12オレンジ、TS-10フレンチブルーでした。
Paint body as you like using Tamiya paints.
Bemalen Sie die Karosserie nach eigenen Ideen mit TAMIYA-farben.
Peindre la carrosserie à son gré avec des peintures Tamiya.

★マークは番号順に貼ってください。
★Apply stickers in numbered order.
★Aufkleber der Reihenfolge nach anbringen.
★Appliquer les autocollants dans l'ordre numérique.

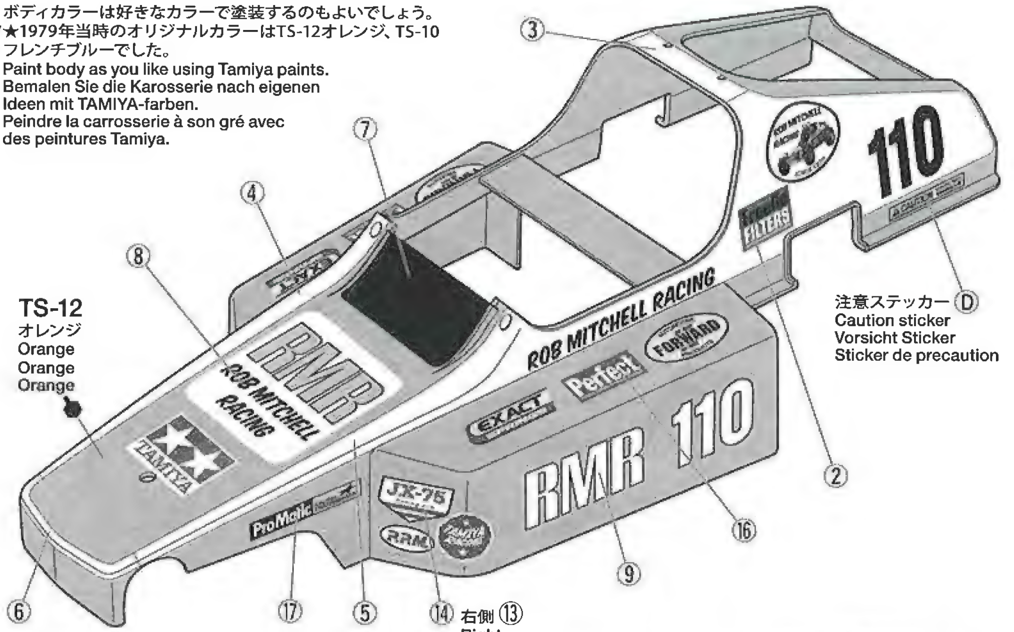

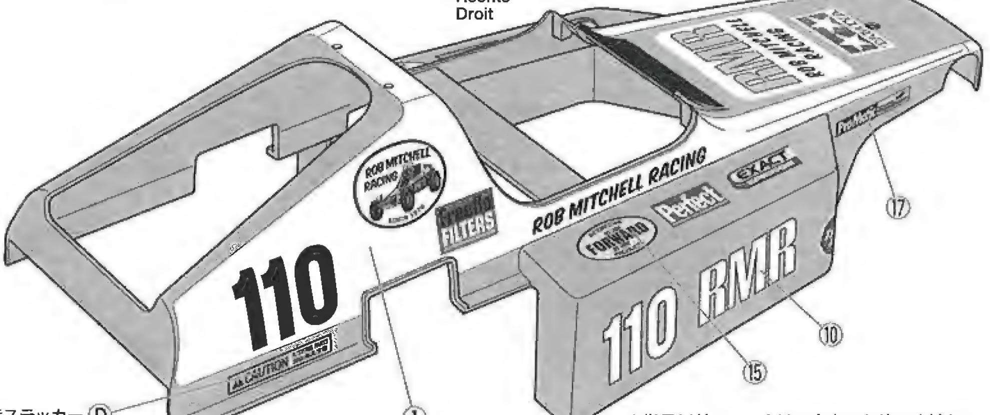

★指示以外のマークはご自由にお使いください。
★Use extra stickers as you wish.
★Züsätzliche Aufkleber nach Belieben anbringen.
★Apposer les autocollants additionnels à vorte gré.

24 ライトの取り付け
Attaching lights
Anbringen der Lichter
Fixation des feux

●このマークで指示した部品は接着（流し込みタイプ接着剤）します。
●Apply extra thin cement to the places shown by this mark.
●Auf Flächen mit dieser Markierung extra dünnen Kleber auftragen.
●Appliquer de la colle extra-fluide aux endroits indiqués par ce symbole.

★4個作ります。
★Make 4.
★4 Satz anfertigen.
★Faire 4 jeux.

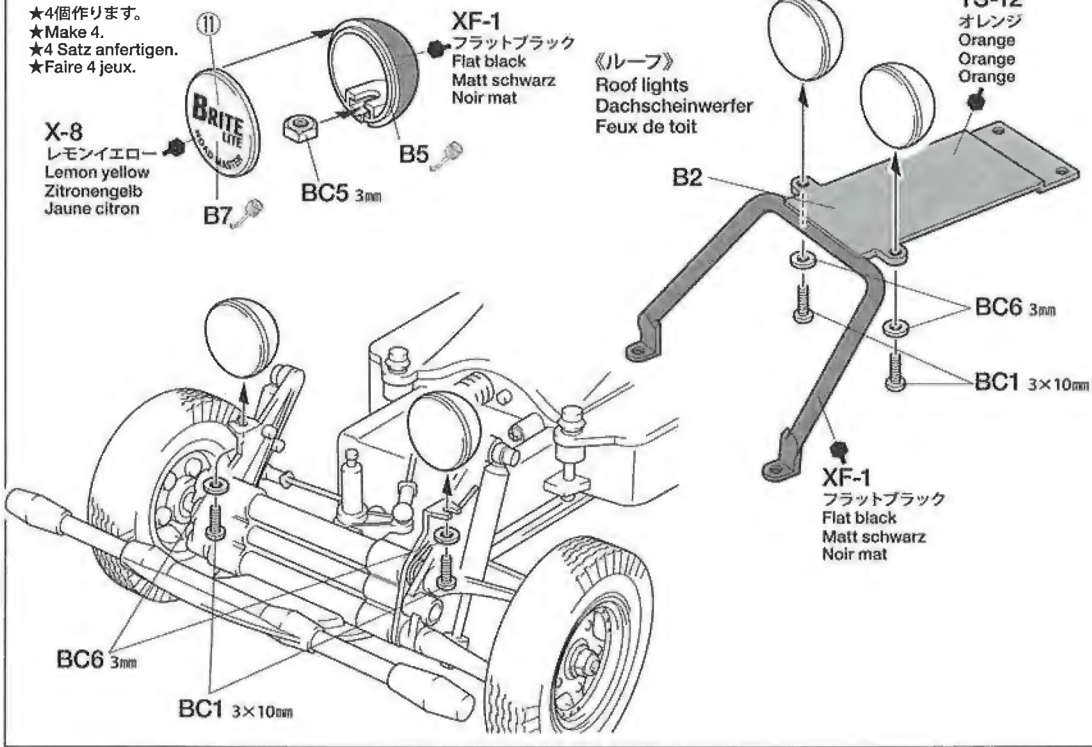

25

BD2 ×2
2×8㎜丸ビス
Screw
Schraube
Vis

BD4 ×2
2㎜ナット
Nut
Mutter
Ecrou

26

BC1 ×2
3×10㎜丸ビス
Screw
Schraube
Vis

BD3 ×1
2×6㎜丸ビス
Screw
Schraube
Vis

BC5 ×2
3㎜ナット
Nut
Mutter
Ecrou

BD4 ×1
2㎜ナット
Nut
Mutter
Ecrou

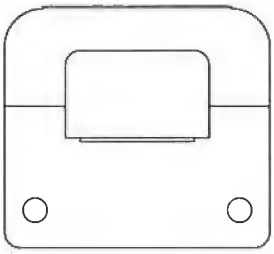

BH7 ×1
ボディキャッチ A
Body mount plate
Karosserie-Befestigungsplatte
Plaquette de montage de la carrosserie

BH8 ×1
ボディキャッチ B
Body mount plate
Karosserie-Befestigungsplatte
Plaquette de montage de la carrosserie

25 ルーフの取り付け
Attaching roof
Anbringung des Dachs
Fixation du toit

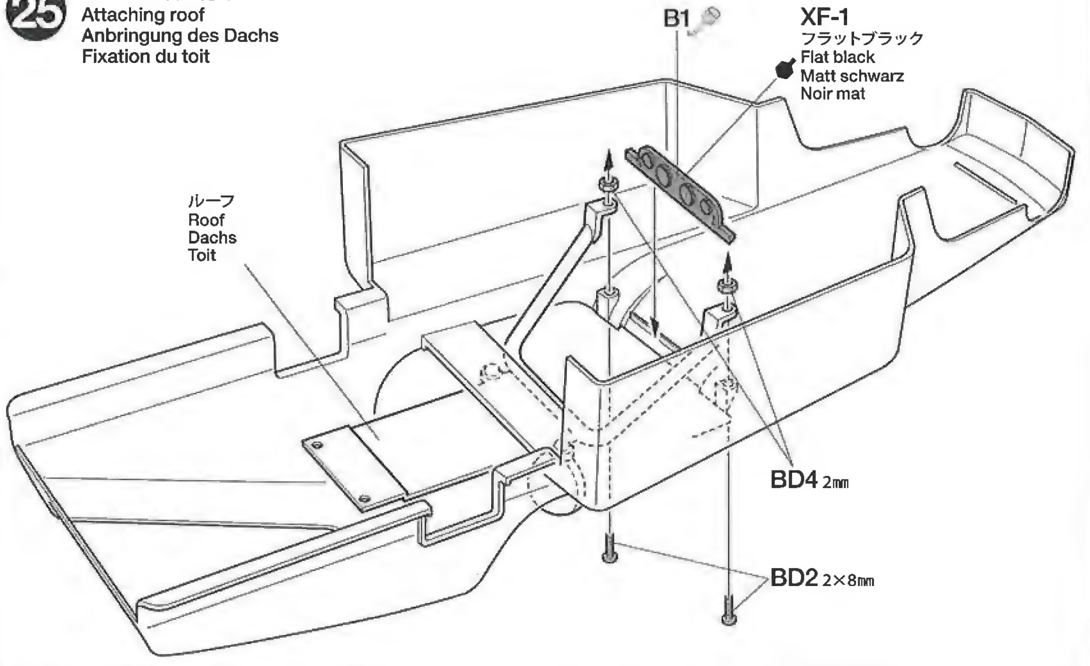

26 人形の取り付け
Attaching figure
Einbau der Figur
Fixation du pilote

人形は自由に塗装してください。
Paint figure as desired.
Figur nach Belieben bemalen.
Peindre la figurine comme souhaite.

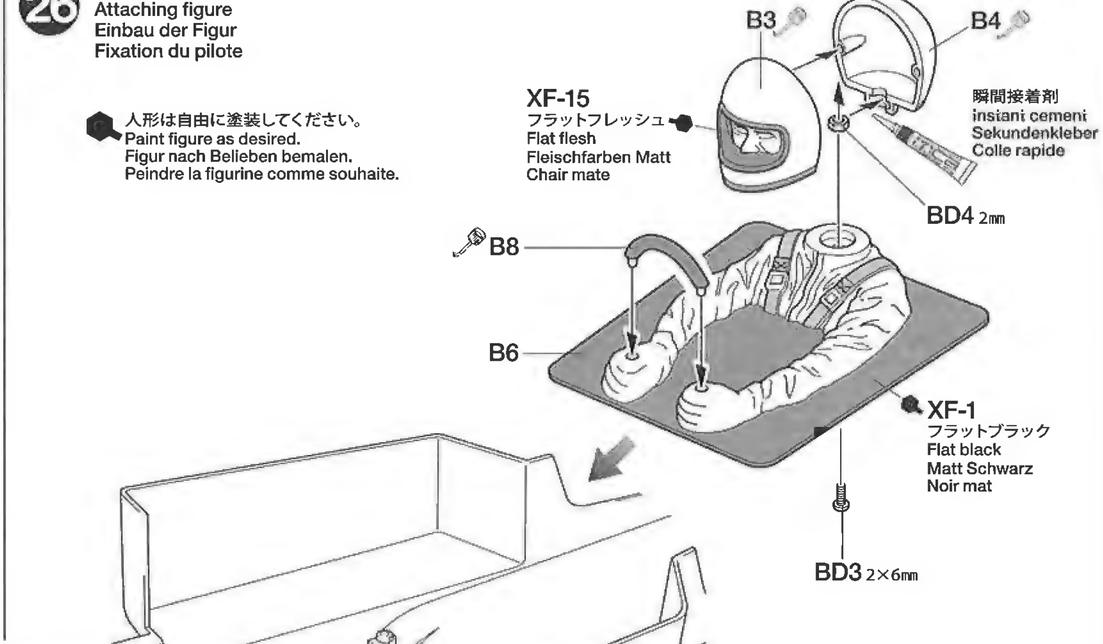
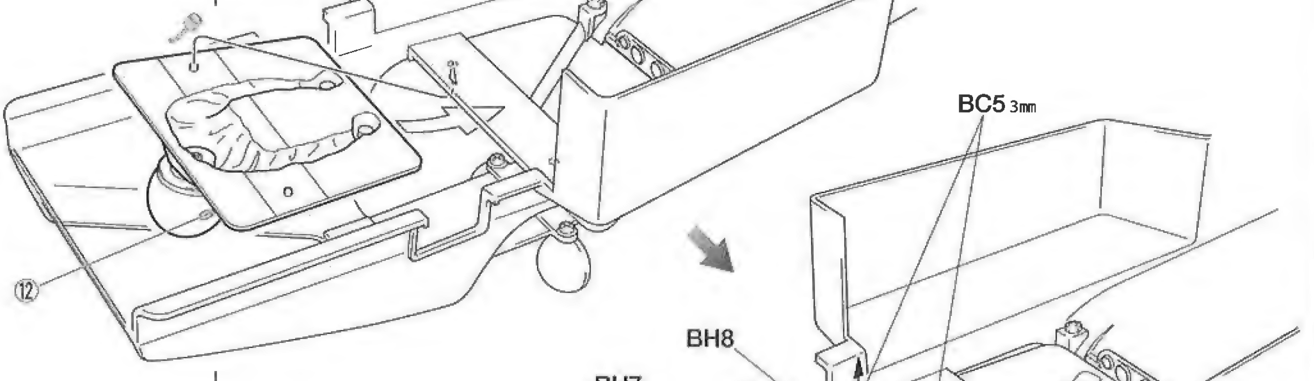
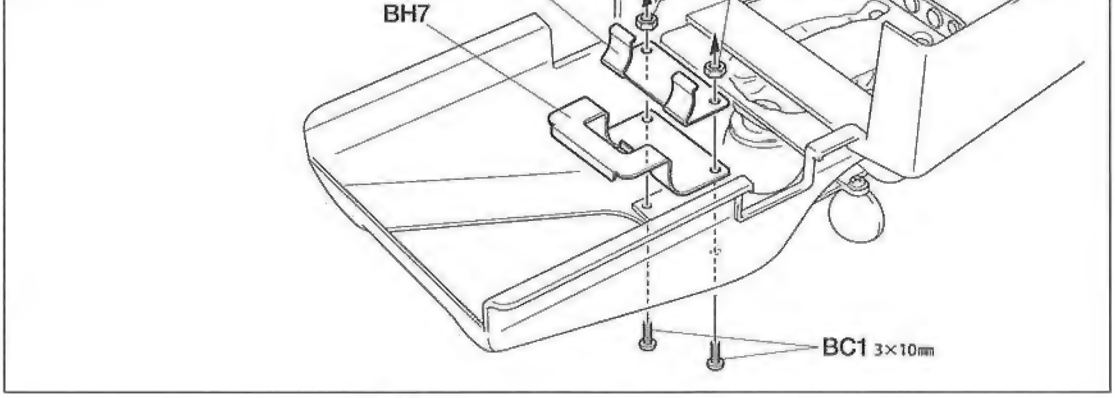

TAMIYA COLOR
タミヤカラー(スプレー式)

美しい塗装が手軽に楽しめるスプレータイプの塗料です。ミリタリーモデル用、カーモデル用、一般工作用がそろっています。

TAMIYA COLOR
タミヤカラー(アクリル塗料ミニ)

滑らかな筆使いに加え、筆ムラや湿気によるカブリがほとんどないのが特長の水溶性塗料。使いやすい10㎖入りで、もちろんスプレー塗装もOK。

27

スナップピン (小)
Snap pin (small)
Federstift (klein)
Epingle métallique (petite)

BG6 ×1

《スナップピンの折り曲げ》
Modifying snap pins
Abänderung des Federstiftes
Modification de l'épingle métallique

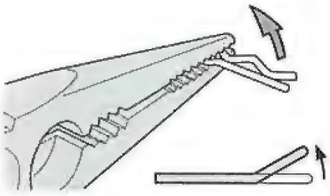

★ボディ取り外しに便利なようにスナップピンを折り曲げます。
★To make attaching / detaching easier, bend snap pin as shown.
★Um Befestigen / Abziehen einfacher zu machen, die Federklammern wie abgebildet biegen.
★Pour faciliter la fixation/dépose, plier l'épingle comme montré.

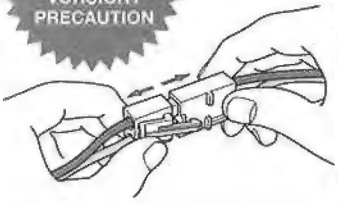

★走行させない時は必ず走行用バッテリーのコネクターを外してください。
★Disconnect battery when the car is not being used.
★Akkusstecker abziehen, wenn das Auto nicht in Betrieb.
★Deconnecter la batterie lorsque la voiture n'est pas utilisée.

●タミヤのホームページには豊富な情報が満載です。ぜひご覧ください。
タミヤインターネット
ホームページアドレス
www.tamiya.com

27 ボディの取り付け
Attaching body
Aufsetzen der Karosserie
Fixation de la carrosserie

★ロールバーにボディマウントをはめて取り付けます。
★Attach body mount plate to roll bar.
★Die Karosserie-Befestigungsplatte am Überrollbügel anbringen.
★Fixer la plaquette de montage de la carrosserie au roll bar.

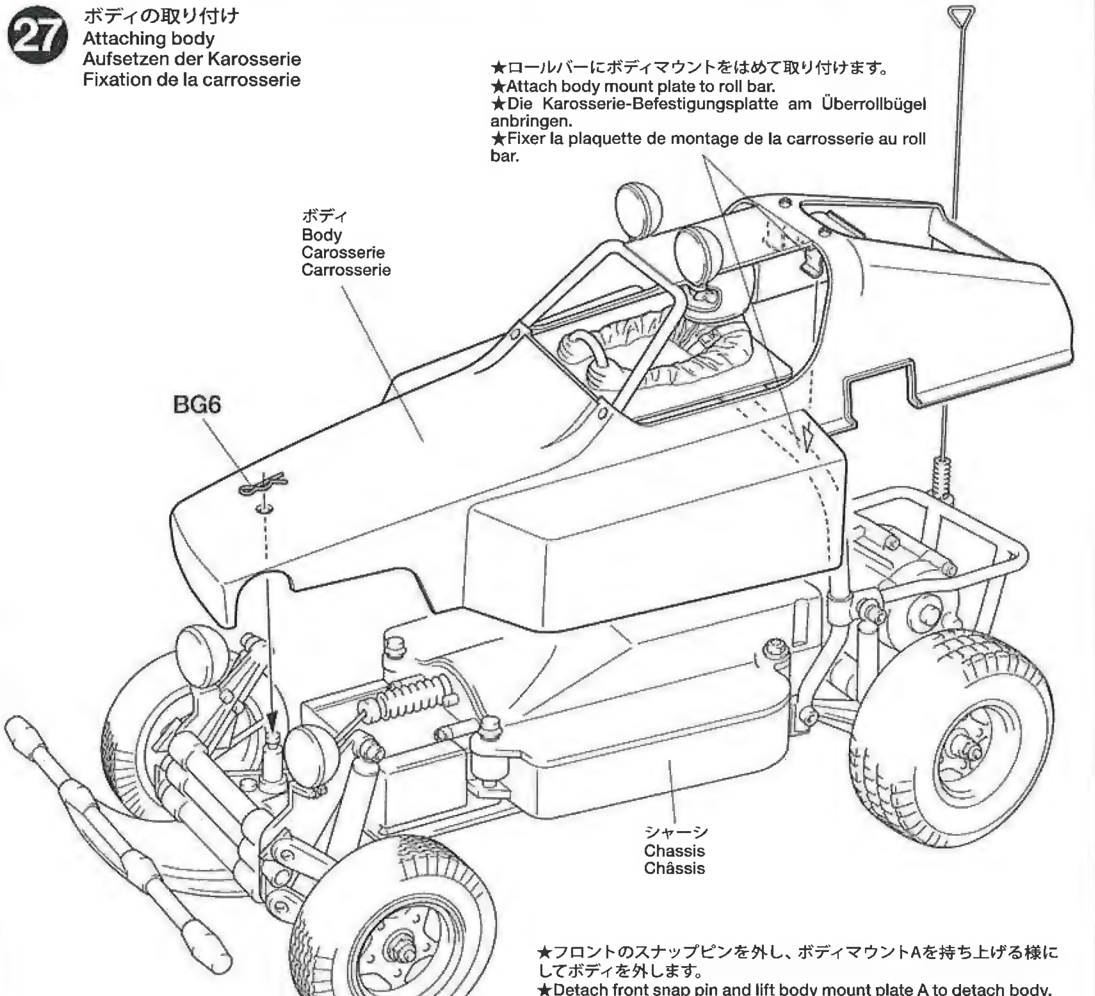

★フロントのスナップピンを外し、ボディマウントAを持ち上げる様にしてボディを外します。
★Detach front snap pin and lift body mount plate A to detach body.
★Zum Abnehmen der Karosserie den vorderen Federsplint abziehen und die Karosserie-Befestigungsplatte A anheben.
★Détacher l'épingle avant et soulever la plaquette de montage A pour enlever la carrosserie.

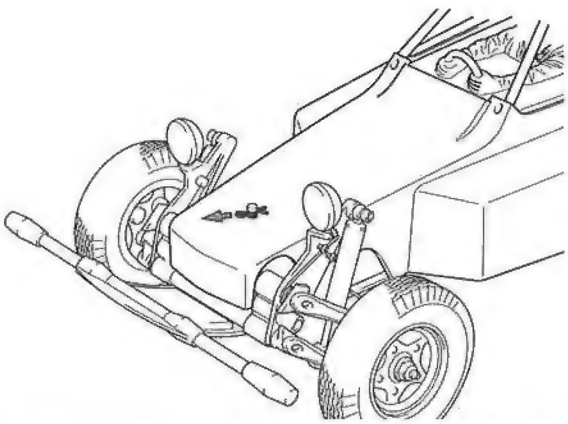

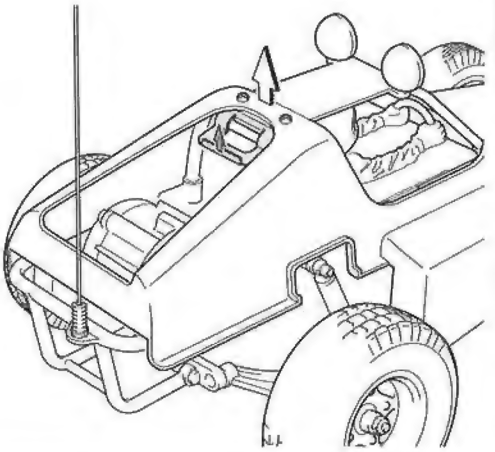

⚠ オフロード走行上の注意

★連続走行はモーターを傷めます。バッテリー1本分走行させたら、モーターを休ませましょう。
★Avoid continuous running. Allow the motor to cool after each battery run.
★Permanenten Motoreinsatz vermeiden. Den Motor möglichst nach jedem Fahrbetrieb abkühlen lassen.
★Eviter de rouler continuellement. Laisser le moteur refroidir après chaque accu.

★モーターは発熱します。ヤケドなどしないよう取り扱いに注意してください。
★Motor can get very hot and cause burns if touched. Do not touch motor when heated.
★Der Motor kann sehr heiß werden und beim Berühren Verbrennungen verursachen. Den heißen Motor nicht anfassen.
★Le moteur peut devenir très chaud et causer des brûlures si on le touche. Ne pas toucher le moteur après utilisation.

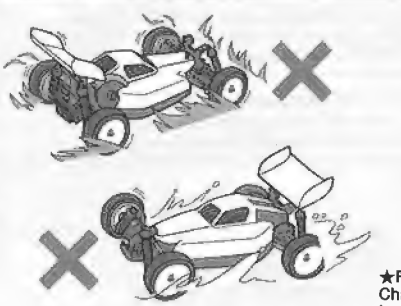

★草むらや泥の中、濡れた路面や海辺などのモーターや車体に負荷がかかる場所での走行は避けてください。万一濡れた場合はメカをはずしてしっかりと水気をふき取り、乾かしてください。
★Avoid running on places that cause motor and chassis overwork, such as through under bush, in muddy or wet condition and beach. If R/C unit, motor or battery gets wet, clean and dry thoroughly in a dry shaded area.

★Fahren Sie nicht an Stellen, wo Motor und Chassis überbeansprucht werden, wie etwa im Unterholz, bei Matsch und Regenwetter oder am Strand. Falls RC-Einheit, Motor oder die Batterien nass geworden sind, alles an einem trockenen, schattigen Platz sorgfältig reinigen und trocknen.
★Eviter les évolutions dans la végétation, sur sol boueux ou dans l'eau, sur du sable... qui risqueraient de causer la surchauffe du moteur et l'endommagement de la transmission. Si le moteur, les accus, le récepteur ou les servos prenaient l'humidité, les nettoyer avec un chiffon et les laisser sécher.

《RCカーの走らせかた》

★この走らせかたの順番はかならず守ってください。スイッチのON/OFFの順番を間違えると他の電波の混信によってRCカーが暴走する場合があります。

R/C OPERATING PROCEDURES
①Extend antenna and switch on transmitter.
②Switch on receiver.
③Reverse sequence to shut down after running.

KONTROLLEN VOR DER FAHRT
①Senderantenne ausziehen und Sender einschalten.
②Empfänger einschalten.
③Nach dem Fahrbetrieb in umgekehrter Reihenfolge vorgehen.

PROCEDURE DE MISE EN MARCHE
①Déployer l'antenne et mettre en marche l'émetteur.
②Mettre en marche le récepteur.
③Faites les opérations inverses après utilisation de votre ensemble R/C.
⑥Assurez-vous que les batteries soient bien débranchées et sortez-les du modèle.

① 送信機のアンテナをのばし、スイッチをONにします。

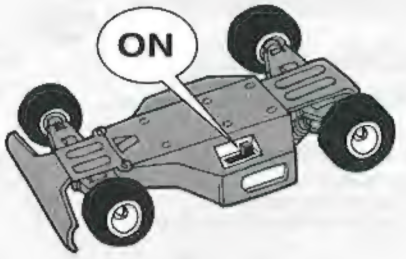

② 次にRCカー側のスイッチをONにしてください。

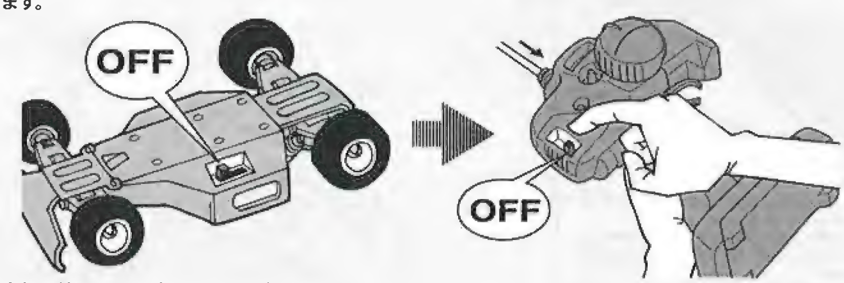

③ 走行を終わらせる時は、かならず走らせる時の逆の手順でスイッチを切っていきます。

トラブルチェック
TROUBLE SHOOTING
FEHLERSUCHE
RECHERCHE DES PANNES

★おかしいな?と思ったときは、車(RCカー)を修理に出すまえに、下の表を見てトラブルチェックを行ってください。
★Before sending your R/C model in for repair, check it again using the below diagram.
★Bevor Sie Ihr Modell zur Reparatur einsenden, prüfen Sie es nochmals selbst entsprechend der folgenden Anleitung.
★Avant de renvoyer votre modèle R/C pour une réparation, vérifiez-le à nouveau en suivant ce processus.

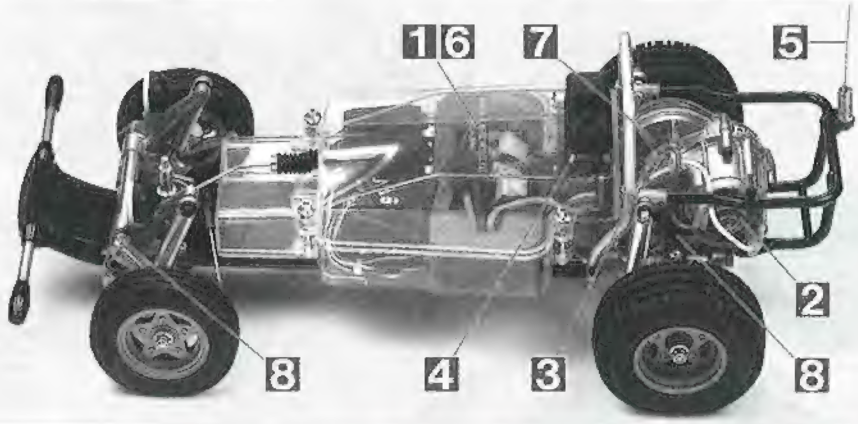

車の異常 PROBLEM PROBLEME	原因 CAUSE URSACHE	直し方 REMEDY LÖSUNG REMEDE	
車が動かない Model does not move. Modell fährt nicht. Le modèle ne démarre pas.	走行用バッテリーが充電されていますか? Weak or no battery in model. Schwache oder keine Batterien in Auto. Pack de propulsion manquant ou insuffisament chargée.	走行用バッテリーを充電してください。 Install charged battery. Voll aufgeladene Batterien einlegen. Recharger la batterie.	1
	モーターに故障はありませんか? Damaged motor. Motorschaden. Moteur endommagé.	異音や、少しの走行で熱くなるようならモーターを交換してください。 Replace with new motor. Durch neuen Motor ersetzen. Remplacer par un nouveau moteur.	2
	コード類がやぶけてショートしていませんか? Worn or broken wiring. Verschlissene oder gebrochene Kabel. Câblage sectionné ou usé.	コードをしっかり絶縁するか、メーカーに修理を依頼してください。 Splice and insulate wiring completely. Kabel anspleißen und gut isolieren. Vérifier et isoler le câblage.	3
	ESC (エレクトロニックスピードコントローラー) が故障していませんか? Damaged electronic speed controller. Beschädigter Fahrregler. Variateur électronique de vitesse endommagé.	ご使用のメーカーにお問い合わせください。 Ask manufacturer to repair. Erkundigen Sie sich über Reparaturmöglichkeit beim Hersteller. Faites réparer par le S.A.V. du fabricant.	4
思うように走らない No control. Keine Kontrolle. Perte de contrôle.	送信機、受信機のアンテナはのびていますか? Improper position of antenna on transmitter or model. Sender- oder Empfängerantenne ist nicht ganz herausgezogen. Problème d'antenne émetteur ou récepteur.	送信機、受信機のアンテナをのばしてください。 Fully extend antenna. Antenne vollständig herausziehen. Déployer entièrement l'antenne.	5
	走行用バッテリーや、送信機の電池が少なくなっていませんか? Weak or no batteries in transmitter or model. Schwache oder keine Batterien in Sender oder Auto. Accus manquants ou insuffisamment chargés dans l'émetteur ou le modèle.	走行用バッテリーは充電してください。送信機の電池は新品のものと交換してください。 Install charged or fresh batteries. Legen Sie geladene Akkus oder neue Batterien ein. Installez des accus rechargés ou des piles neuves.	6
	回転部 (ギヤなど) の組み立てがしっかり出来ていますか? Improper assembly of rotating parts. Unachtsamer Einbau drehender Teile. Mauvais assemblage des pièces en rotation.	説明図をよく見て回転部を確認、または組み立て直してください。 Reassemble them correctly referring to the instruction manual. Auseinandernehmen und gemäß Bedienungsanleitung neu zusammenbauen. Réassemblez correctement en vous référant au manuel d'instructions.	7
	可動部がグリスアップされていますか? Improper lubrication on rotating parts. Drehende Teile unzureichend geschmiert. Mauvaise lubrification des pièces en rotation.	可動部にグリスをつけてください。 Apply grease. Fetten. Graisser.	8
	近くで別のRCモデルを操縦していませんか? Another R/C model using same frequency. Ein anderes RC-Modell fährt auf der gleichen Frequenz. Un autre modèle R/C est sur la même fréquence.	場所を変えるか、少し時間をおきます。 Try a different location to operate your model. Das Auto an einem anderen Ort fahren lassen. Essayez un autre endroit pour faire rouler votre modèle R/C.	

PARTS

★製品改良のためキットは予告なく仕様を変更することがあります。
★Specifications are subject to change without notice.
★Technische Daten können im Zuge ohne Ankündigung verändert werden.
★Caractéristiques pouvant être modifiées sans information préalable.

F PARTS ×2
19005073

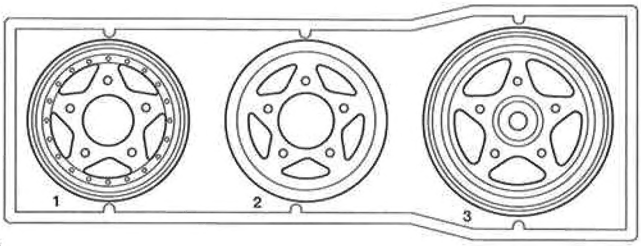

A PARTS ×1
19005955

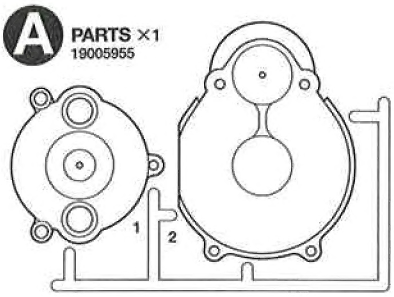

メカボックス ···············×1
Mechanism box 19005955
RC-Box
Boitier de protection

メカボックスリッド ·········×1
Mechanism box lid 19005955
Deckel der Mechanikbox
Couvercle du boîtier de mécanisme

レシーバーケース ··········×1
Receiver case 19005955
Empfänger-Gehäuse
Boîtier du récepteur

R PARTS ×2
19005073

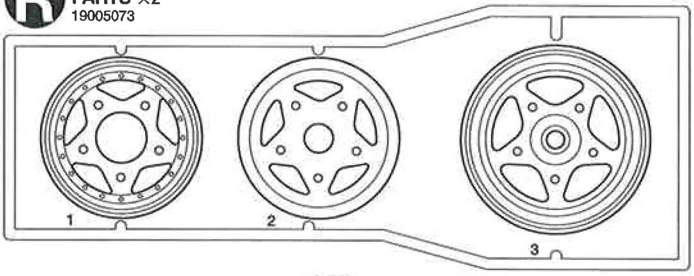

不要部品
Not used.
Nicht verwenden.
Non utilisé.

B PARTS ×1
19005957

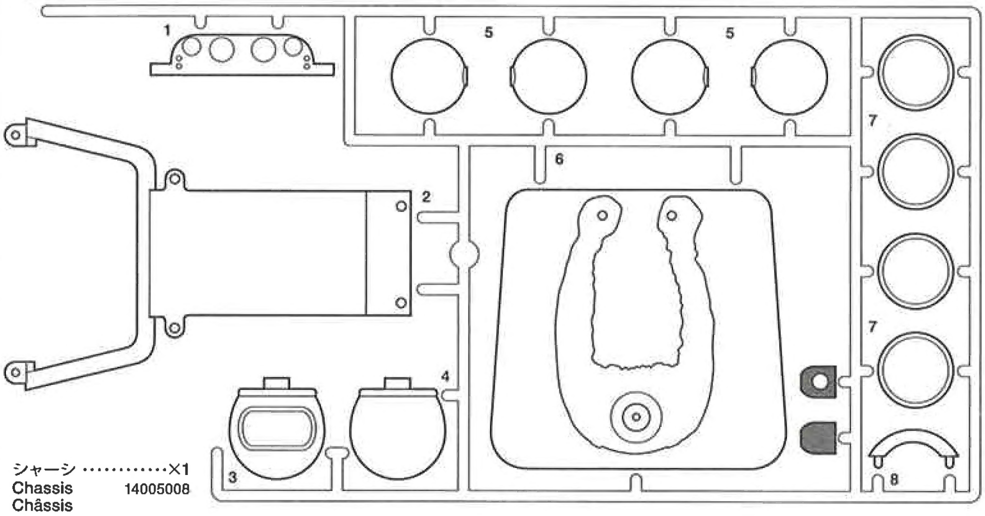

E PARTS ×1
10005128

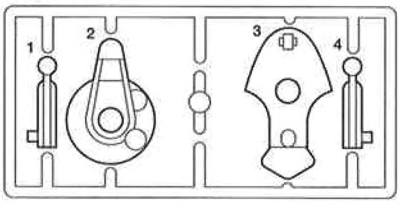

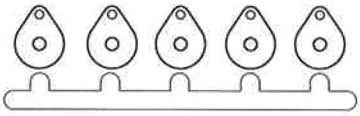

ボールシート ···········×1
Ball plate 10005038
Kugelplatte
Plaquette de rotule

シャーシ ············×1
Chassis 14005008
Châssis

ボディ ··················×1
Body 19335552
Carosserie
Carrosserie

アンダープレート ·········×1
Reinforcing plate 14015001
Verstärkungsplatte
Plaque de renfort

ナイロンバンド (大) ······×1
Nylon band (large) 50170
Nylonbandr (groß)
Collier en nylon (grand)

リヤガード ················×1
Rear guard 19335554
Schutzbügel hinten
Pare-choc arrière

ロールバー ···············×1
Roll bar 14105001
Überschlagbügel
Roll-bar

バンパー ·················×1
Bumper 19335553
Stoßfänger
Pare-choc

バッテリーガード ·········×1
Battery guard 16295077
Akkuschutz
Protection de pack

アンテナパイプ ···········×1
Antenna pipe 16095010
Antennenrohr
Gaine d'antenne

アンテナロッド ···········×1
Antenna rod 15365001
Antennenstab
Tube d'antenne

ステッカー ···············×1
Sticker 19495602
Aufkleber
Autocollant

注意ステッカー ··········×2
Caution sticker 19495602
Vorsicht Sticker
Sticker de precaution

タイヤブリスター
Tire blister pack
Reifen-Blisterverpackung
Blister des pneus

MA

フロントタイヤ (細) ·······×2
Front tire (narrow) 19805108
Vorderer Reifen (schmal)
Pneu avant (étroit)

リヤタイヤ (太) ···········×2
Rear tire (wide) 19805049
Hinterer Reifen (breit)
Pneu arrière (large)

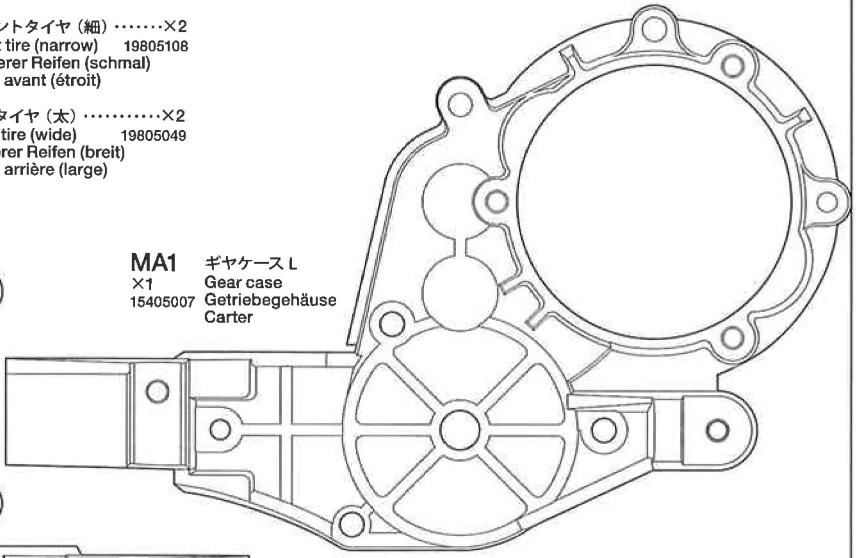

MA1 ×1 15405007
ギヤケース L
Gear case
Getriebegehäuse
Carter

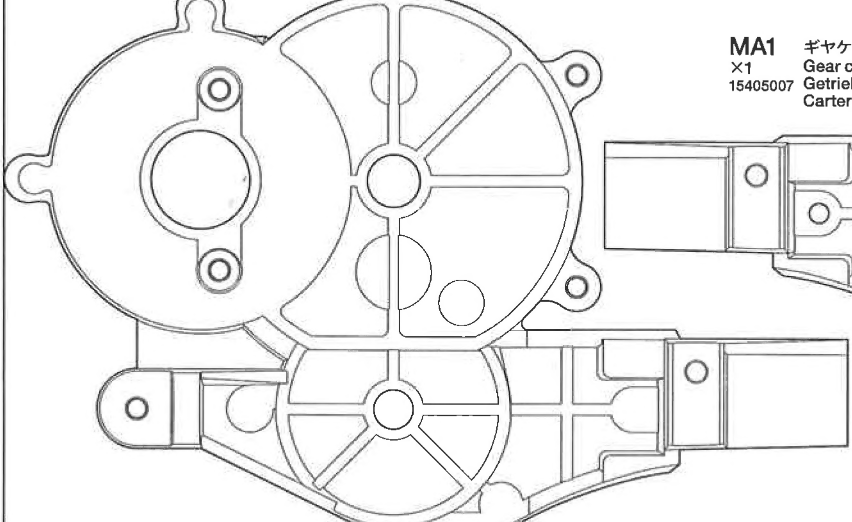

MA2 ×1 15405006
ギヤケース R
Gear case
Getriebegehäuse
Carter

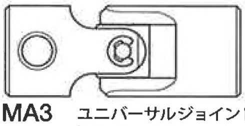

MA3 ×2 14135042
ユニバーサルジョイント
Universal joint
Kardangelenk
Cardan articulé

PARTS

★金具部品は少し多めに入っています。予備として使ってください。
★Extra screws and nuts are included. Use them as spares.
★Es liegen zusätzliche Schrauben und -muttern bei. Als Ersatzteile verwenden.
★Des vis et des écrous supplémentaires sont inclus. Les utiliser comme pièces de rechange.

金具ブリスター (MB)
Metal parts blister pack
Blister-Verpackung Metallteile
Blister des pieces métalliques

モーター ················×1
Motor 53689
Moteur

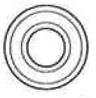

MB1 ×12 53008
1150ベアリング
Ball bearing
Kugellager
Roulement à billes

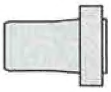

MB2 ×2 19808257
ウィールナット
Well nut
Blindsteckmutter
Ecrou

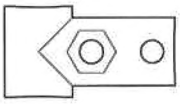

MB3 ×4 19808261
パイプジョイント
Pipe joint
Rohrverbindung
Tube de liaison

MB4 ×4 19808259
フロントアームシャフト
Front arm shaft
Achse des oberen Lenkers
Axe de triangle supérieur

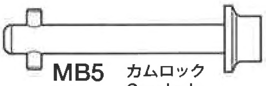

MB5 ×4 19808258
カムロック
Cam lock
Verriegelungsnocken
Verrouillage

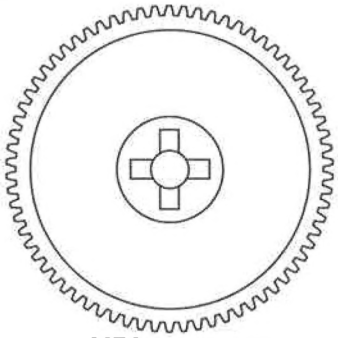

MB6 ×1 19808256
70Tスパーギヤ
Spur gear
Stirnradgetriebe
Pignon intermédiaire

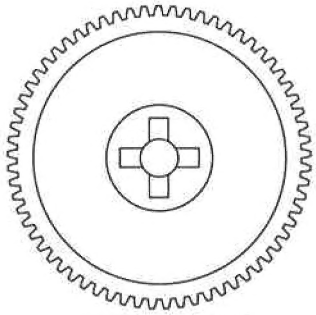

MB7 ×1 19808256
65Tスパーギヤ
Spur gear
Stirnradgetriebe
Pignon intermédiaire

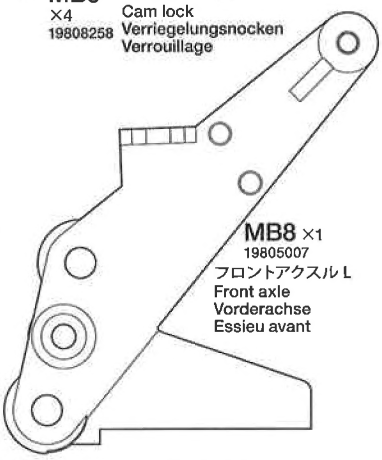

MB8 ×1 19805007
フロントアクスル L
Front axle
Vorderachse
Essieu avant

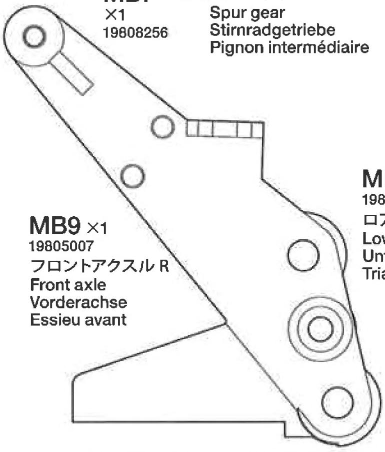

MB9 ×1 19805007
フロントアクスル R
Front axle
Vorderachse
Essieu avant

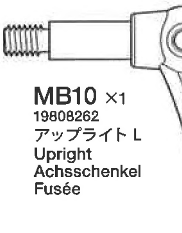

MB10 ×1 19808262
アップライト L
Upright
Achsschenkel
Fusée

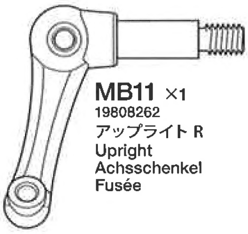

MB11 ×1 19808262
アップライト R
Upright
Achsschenkel
Fusée

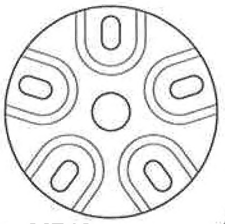

MB12 ×2 19401438
ホイールハブ
Wheel hub
Radnabe
Moyeu de roué

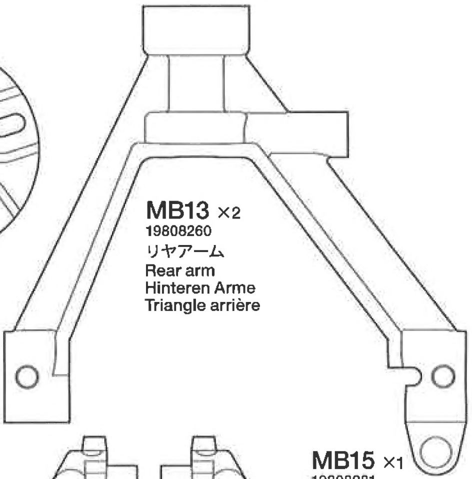

MB13 ×2 19808260
リヤアーム
Rear arm
Hinteren Arme
Triangle arrière

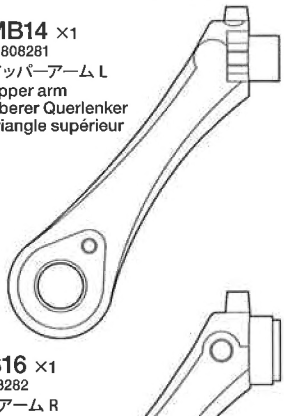

MB14 ×1 19808281
アッパーアーム L
Upper arm
Oberer Querlenker
Triangle supérieur

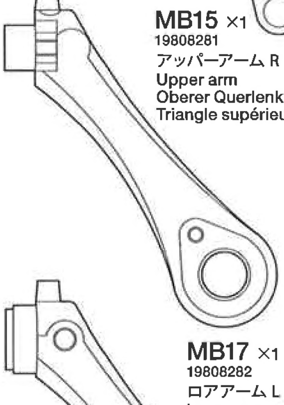

MB15 ×1 19808281
アッパーアーム R
Upper arm
Oberer Querlenker
Triangle supérieur

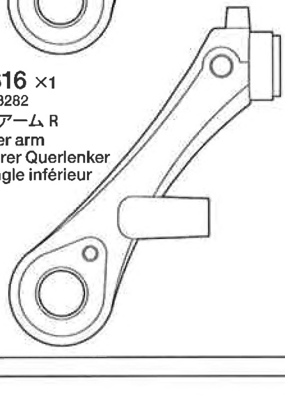

MB16 ×1 19808282
ロアアーム R
Lower arm
Unterer Querlenker
Triangle inférieur

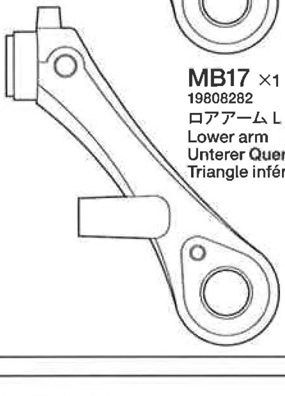

MB17 ×1 19808282
ロアアーム L
Lower arm
Unterer Querlenker
Triangle inférieur

ドライブシャフト袋詰 19401429 (BH)
Drive shaft bag
Antriebswellen-Beutel
Sachet d'axes de transmission

BH3 ×2 19808265
リヤシャフト
Rear shaft
Hinterachse
Arbre arrière

BH6 ×1 13550007
5×26㎜シャフト
Shaft
Achse
Axe

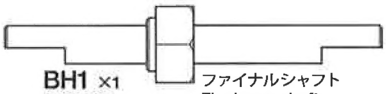

BH1 ×1 13555020
ファイナルシャフト
Final gear shaft
Achsantriebswelle
Axe de couronne finale

BH4 ×2 19808268
フロントメンバー
Front member
Vorderer Stab
Triangulation avant

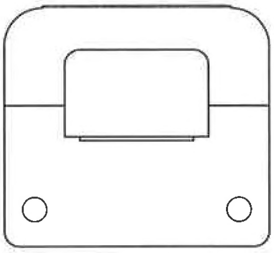

BH7 ×1 19808269
ボディキャッチ A
Body mount plate
Karosserie-Befestigungsplatte
Plaquette de montage de la carrosserie

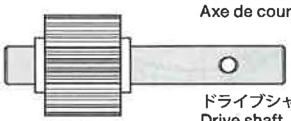

BH2 ×1 13565002
ドライブシャフト
Drive shaft
Antriebswelle
Arbre d'entraînement

BH5 ×1 19808268
アクスルステー
Axle stay
Achshalterung
Support d'axe

BH8 ×1 19808269
ボディキャッチ B
Body mount plate
Karosserie-Befestigungsplatte
Plaquette de montage de la carrosserie

ピニオン袋詰 19401440 (BJ)
Pinion gear bag
Antriebsritzel-Beutel
Sachet de pignons

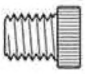

BJ1 ×1 13455048
アンテナポスト
Antenna post
Antennenstange
Mât d'antenne

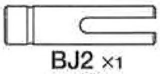

BJ2 ×1 13455035
アンテナホルダー
Antenna holder
Antennenhalterung
Support d'antenne

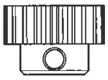

BJ3 ×1 50356
20Tピニオンギヤ
20T Pinion gear
20Z Motorritzel
Pignon moteur 20 dents

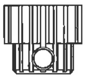

BJ4 ×1 13505023
15Tピニオンギヤ
15T Pinion gear
15Z Motorritzel
Pignon moteur 15 dents

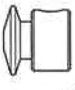

BJ5 ×1 19808270
ロッドストッパー
Rod stopper
Gestänge Stellring
Bague de renvoi

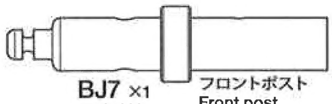

BJ7 ×1 13405003
フロントポスト
Front post
Vorderer Pfosten
Support avant

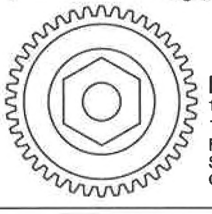

BJ6 ×1 19808280
ファイナルギヤ
Final gear
Stirnrad
Couronne finale

BJ8 ×1 19808280
カウンターギヤ
Counter gear
Vorgelege-Rad
Pignon intermédiaire

ラバーパーツ袋詰 19401430 BE
Rubber parts bag
Gummiteile-Beutel
Sachet de pieces caoutchouc

BE1 ×1 19808270
ロッドブーツ
Steering rod sleeve
Lenkgestänge-Buchse
Manchon de la biellette de direction

BE2 ×1
スイッチカバー
Switch cover
Schalter-Abdeckung
Protection d'interrupteur

ON OFF

BE3 ×4 50597
3㎜Oリング（赤）
O-ring (red)
O-Ring (rot)
Joint torique (rouge)

BE4 ×2
ゴムブッシュ
Rubber bushing
Gummihülse
Bague en caoutchouc

BE5 ×8 19808279
ダンパーブッシュ
Damper bushing
Dämpfer-Gummitülle
Bague caoutchouc

BE6 ×1
コードブッシュ
Cable bushing
Kabelbuchse
Bague de câble

ナイロンバンド（小）··········×5
Nylon band (small) 50595
Nylonband (klein)
Collier en nylon (petit)

両面テープ（黒·20×120㎜）···×1
Double-sided tape (black) 50171
Doppelklebeband (schwarz)
Adhésif double face (noir)

ダンパー袋詰 19401427 BF
Damper bag
Dämpfer-Beutel
Sachet d'amortisseurs

BF1 ×4 19808276
ダンパーピストン
Piston
Kolben

BF2 ×8 19808278
シリンダースペーサー
Cylinder spacer
Distanz-Zylinder
Cale de ressort

BF3 ×2 19808274
フロントダンパーシャフト（長）
Front damper shaft (long)
Vorderer Dämpferstange (lang)
Axe d'amortisseur avant (long)

BF4 ×2 19808275
リヤダンパーシャフト（短）
Rear damper shaft (short)
Hinterer Dämpferstanger (kurz)
Axe d'amortisseur arrière (court)

BF5 ×4 19808277
シリンダーエンド
Cylinder end
Zylinderende
Bouchon d'amortisseur

BF6 ×4 19808271
ダンパーエンド
Damper end
Dämpferende
Extrémité d'amortisseur

BF7 ×2 19808272
フロントダンパーシリンダー（長）
Front damper cylinder (long)
Vorderer Dämpfer-Zylinder (lang)
Corps d'amortisseur avant (long)

BF8 ×2 19808273
リヤダンパーシリンダー（短）
Rear damper cylinder (short)
Hinterer Dämpfer-Zylinder (kurz)
Corps d'amortisseur arrière (court)

トーションバー袋詰 19401428 BG
Torsion bar bag
Drehstab-Beutel
Sachet de barres de torsion

BG1 ×1 19808283
フロントスプリング R
Front spring
Vordere Feder
Ressort avant

BG2 ×1 19808283
フロントスプリング L
Front spring
Vordere Feder
Ressort avant

BG3 ×1 15295004
サーボセイバースプリング
Servo saver spring
Servo-Saver-Feder
Ressort de sauve-serv

BG4 ×1 19808267
トーションバー L
Torsion bar
Drehstab
Barre de torsion

BG5 ×1 19808267
トーションバー R
Torsion bar
Drehstab
Barre de torsion

BG6 ×3 50197
スナップピン（小）
Snap pin (small)
Federstift (klein)
Epingle métallique (petite)

BG7 ×1 15335001
ステアリングロッド
Steering rod
Lenkgestänge
Barre d'accouplement

BG8 ×2 19808264
2×54㎜両ネジシャフト
Threaded shaft
Gewindestange
Tige filetée

BG9 ×2 19808266
4×12㎜シャフト
Shaft
Achse
Axe

BG10 ×1 19808267
トーションバーパイプ
Torsion bar pipe
Drehstabverbindung
Tube de barre de torsion

BG11 ×4 19808263
カムロックスプリング
Cam lock spring
Feder des Verriegelungsnockens
Ressort de verrouillage

ビス袋詰A 19465785 BA
Screw bag A
Schraubenbeutel A
Sachet de vis A

BA1 ×3
4×12㎜六角丸ビス
Screw
Schraube
Vis

BA2 ×2 19805978
3×18㎜六角皿ビス
Screw
Schraube
Vis

BA3 ×2 19805957
3×10㎜六角皿ビス
Screw
Schraube
Vis

BA4 ×4 19805557
4㎜フランジロックナット
Flange lock nut
Sicherungsmutter
Ecrou nylstop à flasque

BA5 ×2 19404370
4㎜ワッシャー
Washer
Beilagscheibe
Rondelle

BA6 ×4 19805631
ロゼットワッシャー
Rosette washer
Rosetten-Beilagscheibe
Rondelle Belleville

BA7 ×4 53968
5×5㎜六角ピローボール
Ball connector
Kugelkopf
Connecteur à rotule

ビス袋詰C 19465787 BC
Screw bag C
Schraubenbeutel C
Sachet de vis C

BC1 ×6 19804159
3×10㎜丸ビス
Screw
Schraube
Vis

BC2 ×4 19808090
5×5㎜イモネジ
Grub screw
Madenschraube
Vis pointeau

BC3 ×14 50576
3×3㎜イモネジ
Grub screw
Madenschraube
Vis pointeau

BC4 ×4 12220001
3㎜ロックナット
Lock nut
Sicherungsmutter
Ecrou de blocage

BC5 ×6
3㎜ナット
Nut
Mutter
Ecrou

BC6 ×12 50586
3㎜ワッシャー
Washer
Beilagscheibe
Rondelle

BC7 ×8
3×6.5㎜スペーサー
Spacer
Distanzring
Entretoise

ビス袋詰B 19465786 BB
Screw bag B
Schraubenbeutel B
Sachet de vis B

BB1 ×9 19804331
3×18㎜キャップスクリュー
Cap screw
Zylinderkopfschraube
Vis à tête cylindrique

BB2 ×7 19804224
3×12㎜キャップスクリュー
Cap screw
Zylinderkopfschraube
Vis à tête cylindrique

BB3 ×10 19805612
3×10㎜キャップスクリュー
Cap screw
Zylinderkopfschraube
Vis à tête cylindrique

BB4 ×2 19804332
3×22㎜キャップスクリュー
Cap screw
Zylinderkopfschraube
Vis à tête cylindrique

BB5 ×6 19808013
3×6㎜キャップスクリュー
Cap screw
Zylinderkopfschraube
Vis à tête cylindrique

BB6 ×2 40115
4㎜ピローボール（2.6㎜）
Ball connector
Kugelkopf
Connecteur à rotule

BB7 ×4 50590
4㎜ピローボール（2㎜）
Ball connector
Kugelkopf
Connecteur à rotule

ビス袋詰D 19465788 BD
Screw bag D
Schraubenbeutel D
Sachet de vis D

BD1 ×2 19805868
2×10㎜丸ビス
Screw
Schraube
Vis

BD2 ×22 19805556
2×8㎜丸ビス
Screw
Schraube
Vis

BD3 ×9 19443023
2×6㎜丸ビス
Screw
Schraube
Vis

BD4 ×27 19804230
2㎜ナット
Nut
Mutter
Ecrou

BD5 ×2 19805758
2㎜ワッシャー
Washer
Beilagscheibe
Rondelle

BD6 ×8 50588
2㎜Eリング
E-Ring
Circlip

BD7 ×3 50594
2×10㎜シャフト
Shaft
Achse
Axe

工具袋詰 19401426 BT
Tool bag
Werkzeug-Beutel
Sachet d'outillage

BT1 ×6 10445563
4㎜アジャスター
Adjuster
Einstellstück
Chape à rotule

六角棒レンチ（2.5㎜）·×1 50038
Hex wrench (2.5mm)
Imbusschlüssel (2,5mm)
Clé Allen (2,5mm)

六角棒レンチ（2㎜）·×1 12990027
Hex wrench (2mm)
Imbusschlüssel (2mm)
Clé Allen (2mm)

六角棒レンチ（1.5㎜）·×1 50038
Hex wrench (1.5mm)
Imbusschlüssel (1,5mm)
Clé Allen (1,5mm)

十字レンチ ······×1
Box wrench 50038
Steckschlüssel
Clé à tube

ダンパーオイル(#400) ·········×1
Damper oil 53443
Dämpfer-Öl
Huile pour amortisseurs

セラミックグリス ··············×1
Ceramic grease 87099
Keramikfett
Graisse céramique

ネジロック剤 ················×1
Gel type thread lock 54032
Gelförmige Schraubensicherung
Frein-filet type gel

AFTER MARKET SERVICE CARD

When purchasing Tamiya replacement parts, please take or send this form to your local Tamiya dealer so that the parts required can be correctly identified and supplied. Please note that specifications, availability and price are subject to change without notice.

KUNDENNACHBETREUUNGS-KARTE

Wenn Sie TAMIYA-Ersatzteile kaufen möchten, nehmen Sie bitte zur Unterstützung dieses Formular mit zu Ihrem örtlichen Fachhändler. Bezüglich der Angaben, der Lagerhaltung der Artikel und der Preise sind Änderungen vorbehalten.

SERVICE APRES-VENTE
LISTE DE PIECES DETACHEES

Afin de vous permettre de vous procurer des pièces de rechange Tamiya, amenez cette liste à votre point de vente Tamiya qui ne manquera pas de vous renseigner. Veuillez noter que les caractéristiques, disponibilité et prix peuvent changer sans avis préalable.

PARTS CODE	
19335552	Body
14005008	Chassis
14015001	Reinforcing Plate
19335553	Bumper
14105001	Roll Bar
19335554	Rear Guard
16295077	Battery Guard
10005038	Ball Plate
19005955	A Parts Bag
	A Parts (A1 & A2) x1 Mechanism Box x1
	Mechanism Box Lid x1 Receiver Case x1
19005957	B Parts (B1-B8)
10005128	E Parts (E1-E4)
19005073	F & R Parts (F1-F3, R1-R3, 2 pcs. each)
19805108	Front Tires (2 pcs.)
19805049	Rear Tires (2 pcs.)
15405007	Gear Case L (MA1)
15405006	Gear Case R (MA2)
14135042 *1	Universal Joint (MA3 x1)
53008	1150 Sealed Ball Bearing (MB1 x4)
19808257	Well Nut (MB2 x2)
19808261	Pipe Joint (MB3 x4)
19808259	Front Arm Shaft (MB4 x4)
19808258	Cam Lock (MB5 x4)
19808256	70T & 65T Spur Gear (MB6 & MB7, 1 pc. each)
19805007	Front Axle L & R (MB8 & MB9)
19808262	Upright L & R (MB10 & MB11)
19401438	Wheel Hub (MB12 x2)
19808260	Rear Arm (MB13 x2)
19808281	Upper Arm L & R (MB14 & MB15)
19808282	Lower Arm L & R (MB16 & MB17)
19465785	Screw Bag A (BA1-BA7)
19805978	3x18mm Countersunk Hex Head Screw (BA2 x10)
19805957	3x10mm Countersunk Hex Head Screw (BA3 x10)
19805557	4mm Flange Lock Nut (BA4 x4)
19804370	4mm Washer (BA5 x10)
19805631	3mm Rosette Washer (BA6 x4)
53968	5x5mm Hard Hex Head Ball Connector (BA7 x5)
19465786	Screw Bag B (BB1-BB7)
19804331	3x18mm Cap Screw (BB1 x10)
19804224	3x12mm Cap Screw (BB2 x2)
19805612	3x10mm Cap Screw (BB3 x5)
19804332	3x22mm Cap Screw (BB4 x10)
19808013	3x6mm Cap Screw (BB5 x2)
40115	GB-01 4mm Ball Connector (BB6 x10)
50590	4mm Ball Connector (BB7 x5)
19465787	Screw Bag C (BC1-BC7)
19804159	3x10mm Screw (BC1 x10)
19808090	5x5mm Grub Screw (BC2 x5)
50576	3x3mm Grub Screw (BC3 x10)
12220001	3mm Lock Nut (BC4 x1)
50586	3mm Washer (BC6 x15)
19465788	Screw Bag D (BD1-BD7)
19805868	2x10mm Screw (BD1 x10)
19805556	2x8mm Screw (BD2 x10)
19443023	2x6mm Screw (BD3 x2)
19804230	2mm Nut (BD4 x10)
19805758	2mm Washer (BD5 x5)
50588	2mm E-ring (BD6 x15)
50594	2x10mm Shaft (BD7 x10)
19401430	Rubber Parts Bag (BE1-BE6, Double-Sided Tape...etc.)
19808270	Rod Stopper & Steering Rod Sleeve (BE1 & BJ5)
50597	Damper O-ring (Red, BE3 x10)
19808279	Damper Bushing (BE5 x8)
19401427	Damper Bag (BF1-BF8)
19808276	Piston (BF1 x4)
19808278	Cylinder Spacer (BF2 x8)
19808274	Front Damper Shaft (BF3 x2)
19808275	Rear Damper Shaft (BF4 x2)
19808277	Cylinder End (BF5 x4)
19808271	Damper End (BF6 x4)
19808272	Front Damper Cylinder (BF7 x2)
19808273	Rear Damper Cylinder (BF8 x2)
19401428	Torsion Bar Bag (BG1-BG11)
19808283	Front Spring L & R (BG1 & BG2)
15295004	Servo Saver Spring (BG3)
19808267	Torsion Bar Set
	Torsion Bar L (BG4) x1 Torsion Bar R (BG5) x1
	Torsion Bar Pipe (BG10)x1
50197	Snap Pin Set (BG6 x5, Large x10)
15335001	Steering Rod (BG7)
19808264	2x54mm Threaded Shaft (BG8 x2)
19808266	4x12mm Shaft (BG9 x2)
19808263	Cam Lock Spring (BG11 x4)
19401429	Drive Shaft Bag (BH1-BH8)
13555020	Final Gear Shaft (BH1)
13565002	Drive Shaft (BH2)
19808265	Rear Shaft (BH3 x2)
19808268	Front Member & Axle Stay (BH4 x2, BH5 x1)
13550007	5x26mm Shaft (BH6)
19808269	Body Mount Plate A & B (BH7 & BH8)
19401440	Pinion Gear Bag (BJ1-BJ8)
13455048	Antenna Post (BJ1)
13455035	Antenna Holder (BJ2)
50356	20T, 21T AV Pinion Gear Set (BJ3...etc.)
13505023	15T Pinion Gear (BJ4)
19808280	Final Gear & Counter Gear (BJ6 & BJ8)
13405003	Front Post (BJ7)
19401426	Tool Bag (BT1, Damper Oil...etc.)
10445563	4mm Adjuster (BT1 x3)
12990027	2mm Hex Wrench
50171	Heat Resistant Double-Sided Tape
50170	Nylon Band Set (Large x2, Small x6)
54032	Anaerobic Gel Thread Lock
87099	Cera-Grease HG
45029	ESC TEU-101BK
	Instructions x1 ESC (TEU-101BK) x1
53689	540-J Motor
15365001	Antenna Rod
16095010	Antenna Pipe (30cm) (Black)
19495602	Sticker
11050890	Instructions
*1	Requires 2 sets for one car.

部品請求について

For use in Japan only!

★部品をなくしたり、こわした方は、このステッカーが貼られたカスタマーサービス取次店でご注文いただけます。また、当社カスタマーサービスに直接ご注文する場合は、右記の方法でご注文することができます。詳しくは当社カスタマーサービスまでお問い合わせください。

①《郵便振替のご利用法》
郵便局の払込用紙の通信欄に下のカードを参考にITEM番号、スケール、製品名、部品名、部品コード、数量を必ずご記入ください。振込人住所欄にはお電話番号もお書きいただき、口座番号·00810-9-1118、加入者名·（株）タミヤでお振込ください。

②《代金引換のご利用法》
パーツ代金に加えて代引き手数料（315円）をご負担いただければ、電話またはホームページより代金引換によるご注文をお受けいたします。

③《タミヤカードのご利用法》
タミヤカードをご利用の場合、代金はご指定金融機関の口座引き落としとなります。ご注文は電話またはホームページよりお受けいたします。

《住所》 〒422-8610 静岡市駿河区恩田原3-7
株式会社タミヤ カスタマーサービス係
《お問い合わせ電話番号》 静岡 054-283-0003
東京 03-3899-3765（静岡へ自動転送）
営業時間/平日▶8:00～20:00 土、日、祝日▶8:00～17:00
《カスタマーサービスアドレス》
http://tamiya.com/japan/customer/cs_top.htm

1/10 R/C 2WDオフロードレーサー バギーチャンプ

ITEM 58441

★価格は2009年7月現在のものです。諸事情により変更させていただくことがありますのでご了承下さい。

部品名	税込価格	本体価格	部品コード
ボディ	1,890円	(1,800円)	19335552
シャーシ	1,071円	(1,020円)	14005008
アンダープレート	588円	(560円)	14015001
バンパー	714円	(680円)	19335553
ロールバー	525円	(500円)	14105001
リヤガード	557円	(530円)	19335554
バッテリーガード	504円	(480円)	16295077
ボールシート	483円	(460円)	10005038
Aパーツ、メカボックス、メカボックスリッド、レシーバーケース	1,218円	(1,160円)	19005955
Bパーツ	672円	(640円)	19005957
Eパーツ	483円	(460円)	10005128
F、Rパーツ(各2枚)	714円	(680円)	19005073
フロントタイヤ(2本)	945円	(900円)	19805108
リヤタイヤ(2本)	1,155円	(1,100円)	19805049
ギヤケースL	1,260円	(1,200円)	15405007
ギヤケースR	1,260円	(1,200円)	15405006
ユニバーサルジョイント(1個)	578円	(550円)	14135042
70T、65Tスパーギヤ	483円	(460円)	19808256
アップライトL、R	630円	(600円)	19808262
フロントアクスルL、R	1,302円	(1,240円)	19805007
アッパーアームL、R	882円	(840円)	19808281
ロアアームL、R	945円	(900円)	19808282
フロントアームシャフト(4本)	735円	(700円)	19808259
リヤアーム(2個)	1,344円	(1,280円)	19808260
ホイールハブ(2個)	756円	(720円)	19401438
パイプジョイント(4個)	1,008円	(960円)	19808261
カムロック(4個)	903円	(860円)	19808258
ウィールナット(2個)	525円	(500円)	19808257
ドライブシャフト袋詰	1,155円	(1,100円)	19401429
ボディキャッチA、B	473円	(450円)	19808269
フロントメンバー(2本)、アクスルステー(1本)	651円	(620円)	19808268
リヤシャフト(2本)	588円	(560円)	19808265
ファイナルシャフト	525円	(500円)	13555020
ドライブシャフト	578円	(550円)	13565002
5×26㎜シャフト(1本)	525円	(500円)	13550007
ピニオン袋詰	840円	(800円)	19401440
ファイナルギヤ、カウンターギヤ	504円	(480円)	19808280
フロントポスト	546円	(520円)	13405003
ロッドストッパー、ロッドブーツ	546円	(520円)	19808270
アンテナポスト	441円	(420円)	13455048
アンテナホルダー	126円	(120円)	13455035
15Tピニオンギヤ	368円	(350円)	13505023
ラバーパーツ袋詰	903円	(860円)	19401430
ダンパーブッシュ(8個)	546円	(520円)	19808279
ダンパー袋詰	1,491円	(1,420円)	19401427
フロントダンパーシリンダー(2本)	651円	(620円)	19808272
リヤダンパーシリンダー(2本)	630円	(600円)	19808273
フロントダンパーシャフト(2本)	504円	(480円)	19808274
リヤダンパーシャフト(2本)	504円	(480円)	19808275
ダンパーピストン(4個)	525円	(500円)	19808276
シリンダースペーサー(8個)	567円	(540円)	19808278
シリンダーエンド(4個)	578円	(550円)	19808277
ダンパーエンド(4個)	609円	(580円)	19808271
トーションバー袋詰	672円	(640円)	19401428
フロントスプリングL、R	473円	(450円)	19808283
トーションバーL、R、パイプ	504円	(480円)	19808267
カムロックスプリング(4本)	441円	(420円)	19808263
サーボセイバースプリング	441円	(420円)	15295004
ステアリングロッド	462円	(440円)	15335001
4×12㎜シャフト(2本)	504円	(480円)	19808266
2×54㎜両ネジシャフト(2本)	462円	(440円)	19808264
ビス袋詰A	798円	(760円)	19465785
3×18㎜六角皿ビス(10本)	263円	(250円)	19805978
3×10㎜六角皿ビス(10本)	242円	(230円)	19805957
4㎜フランジロックナット(4個)	189円	(180円)	19805557
4㎜ワッシャー(10枚)	263円	(250円)	19804370
3㎜ロゼットワッシャー(4枚)	179円	(170円)	19805631
ビス袋詰B	630円	(600円)	19465786
3×22㎜キャップスクリュー(10本)	305円	(290円)	19804332
3×18㎜キャップスクリュー(10本)	294円	(280円)	19804331
3×12㎜キャップスクリュー(2本)	210円	(200円)	19804224
3×10㎜キャップスクリュー(5本)	242円	(230円)	19805612
3×6㎜キャップスクリュー(2本)	210円	(200円)	19808013
ビス袋詰C	567円	(540円)	19465787
5×5㎜イモネジ(5個)	242円	(230円)	19808090
3×10㎜丸ビス(10本)	231円	(220円)	19804159
3㎜ロックナット(1個)	95円	(90円)	12220001
ビス袋詰D	494円	(470円)	19465788
2×10㎜丸ビス(10本)	231円	(220円)	19805868
2×8㎜丸ビス(10本)	179円	(170円)	19805556
2×6㎜丸ビス(2本)	158円	(150円)	19443023
2㎜ナット(10個)	221円	(210円)	19804230
2㎜ワッシャー(5枚)	210円	(200円)	19805758
工具袋詰	714円	(680円)	19401426
4㎜アジャスター(3個)	179円	(170円)	10445563
六角棒レンチ(2㎜)	210円	(200円)	12990027
アンテナロッド	389円	(370円)	15365001
アンテナパイプ(黒·30㎝)	284円	(270円)	16095010
ステッカー	903円	(860円)	19495602
説明図	630円	(600円)	11050890

この他にも修理や整備のためのRCスペアパーツ、オプションパーツが発売されています。お近くの模型店店頭、または当社カスタマーサービスでお買い求め下さい。

部品名	税込価格	本体価格	送料	部品コード
モーター	1,260円	(1,200円)	240円	OP.689
十字レンチ、六角棒レンチ(2.5㎜、1.5㎜)、3×3㎜イモネジ(4個)	210円	(200円)	120円	SP.38
ナイロンバンド大(2本)、小(6本)	210円	(200円)	120円	SP.170
耐熱両面テープ	315円	(300円)	120円	SP.171
スナップピン大(10個)、小(5個)	210円	(200円)	90円	SP.197
20T、21Tピニオンギヤ	368円	(350円)	120円	SP.356
3×3㎜イモネジ(10個)	210円	(200円)	80円	SP.576
3㎜ワッシャー(15個)	105円	(100円)	80円	SP.586
2㎜Eリング(15個)	105円	(100円)	80円	SP.588
4㎜ピローボール(2㎜)(5個)	158円	(150円)	80円	SP.590
2×10㎜シャフト(10本)	158円	(150円)	80円	SP.594
ナイロンバンド小(10本)	158円	(150円)	80円	SP.595
3㎜Oリング(赤·10個)	158円	(150円)	80円	SP.597
4㎜ピローボール(2.6㎜)(10個)	315円	(300円)	90円	SG.15
1150ラバーシールベアリング(4個)	1,260円	(1,200円)	120円	OP.8
5×5㎜六角ピローボール(5個)	735円	(700円)	90円	OP.968
ネジロック剤(嫌気性ジェルタイプ)	420円	(400円)	140円	OP.1032
セラグリスHG	504円	(480円)	140円	87099